Pracownia projektowa KBN Projekt inż. Arkadiusz Krzesak
Żywiec ul. Mała 3/2 , 34-300 Żywiec
tel. 608 697 511, e-mail: kbnprojekt@o2.pl

EGZ. NR 1

PROJEKT BUDOWLANO-WYKONAWCZY
/MATERIAŁY DO ZGŁOSZENIA/

Obiekt:	**Przebudowa dróg wewnętrznych na terenie gminy Jeleśnia w ramach zadania „Budowa i modernizacja dróg gminnych wraz z infrastrukturą drogową, mostami w ciągach dróg na terenie gminy Jeleśnia**
Inwestor:	**Gmina Jeleśnia, ul. Plebańska 1, 34-340 Jeleśnia**
Lokalizacja:	**Miejscowości: Pewel Wielka, Sopotnia Mała, Jeleśnia, Korbielów, gmina Jeleśnia, powiat żywiecki** działki nr: 6294, 6280/1, 5901/2, 5900 – **obręb ewidencyjny Pewel Wielka, jednostka ewidencyjna Jeleśnia** 2626, 5631, 5110, 3900/1, 1007, 1017 – **obręb ewidencyjny Sopotnia Mała, jednostka ewidencyjna Jeleśnia** 10917/1 – **obręb ewidencyjny Jeleśnia, jednostka ewidencyjna Jeleśnia** 6814, 6830, 6856/1, 6838/3, 3123/6, 3124/6, 3124/4, 3114/3, 3122/2, 6838/5, 6838/8, 3117/3, 6838/7, 6850/1, 5110/5, 5110/9, 6865 – **obręb ewidencyjny Korbielów, jednostka ewidencyjna Jeleśnia** 10104/2 – **obręb ewidencyjny Krzyżowa, jednostka ewidencyjna Jeleśnia**

Jednostka projektowa:	**Pracownia projektowa KBN Projekt inż. Arkadiusz Krzesak** **Żywiec, ul. Mała 3/2** **34-300 Żywiec**	Pieczęć:
Projektant:	**mgr inż. Dariusz Gęga** upr. nr SLK/8946/PBD/19 w specj. inżynieryjnej drogowej	Pieczęć i podpis:
Autor opracowania:	**mgr inż. Arkadiusz Krzesak** upr. nr SLK/2182/PWOK/08 w specj. konstrukcyjno- budowlanej	Pieczęć i podpis:

Żywiec	**KWIECIEŃ 2022**

Zawartość opracowania:

STRONA	POZYCJA
1	STRONA TYTUŁOWA
2	Zawartość opracowania
3-10	Opis techniczny
Rys. nr 1.1	Projekt zagospodarowania terenu – DROGA DO PLUTY W PEWLI WIELKIEJ
Rys. nr 1.2	Mapa ewidencji gruntów – DROGA DO PLUTY W PEWLI WIELKIEJ
Rys. nr 1.3	Przekrój typowy – DROGA DO PLUTY W PEWLI WIELKIEJ
Rys. nr 2.1	Projekt zagospodarowania terenu – DROGA DO STRZAŁKI W PEWLI WIELKIEJ
Rys. nr 2.2	Mapa ewidencji gruntów – DROGA DO STRZAŁKI W PEWLI WIELKIEJ
Rys. nr 2.3	Przekroje typowe – Część 1 – DROGA DO STRZAŁKI W PEWLI WIELKIEJ
Rys. nr 2.4	Przekroje typowe – Część 2 – DROGA DO STRZAŁKI W PEWLI WIELKIEJ
Rys. nr 3.1	Projekt zagospodarowania terenu – DROGA DO ŁOKAJA W SOPOTNI MAŁEJ
Rys. nr 3.2	Mapa ewidencji gruntów – DROGA DO ŁOKAJA W SOPOTNI MAŁEJ
Rys. nr 3.3	Przekroje typowe – DROGA DO ŁOKAJA W SOPOTNI MAŁEJ
Rys. nr 4.1	Projekt zagospodarowania terenu – DROGA DO ROBASZYŃSKICH W SOPOTNI MAŁEJ
Rys. nr 4.2	Mapa ewidencji gruntów – DROGA DO ROBASZYŃSKICH W SOPOTNI MAŁEJ
Rys. nr 4.3	Przekroje typowe – DROGA DO ROBASZYŃSKICH W SOPOTNI MAŁEJ
Rys. nr 5.1	Projekt zagospodarowania terenu – UL. SKŁADOWA W JELEŚNI
Rys. nr 5.2	Mapa ewidencji gruntów – UL. SKŁADOWA W JELEŚNI
Rys. nr 5.3	Przekrój typowy – UL. SKŁADOWA W JELEŚNI
Rys. nr 6.1	Projekt zagospodarowania terenu – UL. ŁĄKOWA W KORBIELOWIE
Rys. nr 6.2	Mapa ewidencji gruntów – UL. ŁĄKOWA W KORBIELOWIE
Rys. nr 6.3	Przekroje typowe – Część 1 – ŁĄKOWA W KORBIELOWIE
Rys. nr 6.4	Przekroje typowe – Część 2 – ŁĄKOWA W KORBIELOWIE
Rys. nr 7.1	Projekt zagospodarowania terenu – UL. OJCA MIECZYSŁAWA MICHALCZAKA W KORBIELOWIE
Rys. nr 7.2	Mapa ewidencji gruntów – UL. OJCA MIECZYSŁAWA MICHALCZAKA W KORBIELOWIE
Rys. nr 7.3	Przekrój typowy – UL. OJCA MIECZYSŁAWA MICHALCZAKA W KORBIELOWIE
Rys. nr 8.1	Projekt zagospodarowania terenu – UL. KORMANIAKOWA W KORBIELOWIE
Rys. nr 8.2	Mapa ewidencji gruntów – UL. KORMANIAKOWA W KORBIELOWIE
Rys. nr 8.3	Przekroje typowe – UL. KORMANIAKOWA W KORBIELOWIE
Rys. nr 9.1	Projekt zagospodarowania terenu – UL. BESKID W KORBIELOWIE
Rys. nr 9.2	Mapa ewidencji gruntów – UL. BESKID W KORBIELOWIE
Rys. nr 9.3	Przekroje typowe – UL. BESKID W KORBIELOWIE
Rys. nr 10.1	Projekt zagospodarowania terenu – DROGA 6865 W KORBIELOWIE
Rys. nr 10.2	Mapa ewidencji gruntów – DROGA 6865 W KORBIELOWIE
Rys. nr 10.3	Przekroje typowe – DROGA 6865 W KORBIELOWIE
1	ZAŁĄCZNIKI
2	Oświadczenie projektanta
3	Ksero uprawnień
4	Zaświadczenie o przynależności do samorządu zawodowego

Opis techniczny

I. Przedmiot opracowania:

- ***Projekt budowlano-wykonawczy uproszczony /materiały do zgłoszenia/ dla inwestycji:*** **Przebudowa dróg wewnętrznych na terenie gminy Jeleśnia w ramach zadania „Budowa i modernizacja dróg gminnych wraz z infrastrukturą drogową, mostami w ciągach dróg na terenie gminy Jeleśnia**

II. Dane ogólne:

2.1 Inwestor: Gmina Jeleśnia, ul. Plebańska 1, 34-340 Jeleśnia, woj. śląskie

2.2 Lokalizacja: miejscowości: Pewel Wielka, Sopotnia Mała, Jeleśnia, Korbielów, gmina Łodygowice, powiat żywiecki

2.3 Jednostka projektowa: Pracownia projektowa KBN Projekt inż. Arkadiusz Krzesak
34-300 Żywiec, ul. Mała 3/2

2.4 Projektant: mgr inż. Dariusz Gęga
upr. nr SLK/8946/PBD/19 w specj. inżynieryjnej drogowej

2.5 Projektant: mgr inż. Arkadiusz Krzesak
upr. nr SLK/2182/PWOK/08 w specj. konstrukcyjno- budowlanej

III. Cel i zakres opracowania

Celem opracowania jest wykonanie projektu budowlano- wykonawczego uproszczonego z opisem sposobu i zakresu robót budowlanych dla przebudowy dróg wewnętrznych zlokalizowanych w miejscowościach Pewel Wielka, Sopotnia Mała, Jeleśnia i Korbielów na terenie gminy Jeleśnia.

Niniejsze opracowanie obejmuje projekt techniczny - opracowanie uproszczone (materiały do zgłoszenia) dla przebudowy dróg wewnętrznych w miejscowościach Pewel Wielka, Sopotnia Mała, Jeleśnia i Korbielów na terenie gminy Jeleśnia.

Zakres opracowania obejmuje :

- przebudowę jezdni dróg wewnętrznych,
- przebudowę poboczy,
- poprawę odwodnienia przedmiotowych odcinków dróg wewnętrznych.

Charakterystyczne parametry dróg (szerokość jezdni i poboczy) po wykonaniu przebudowy miejscowo ulegną zmianie w zakresie niewymagającym zmiany granic pasa drogowego.

Dokładny zakres prac opisano w dalszej części. Lokalizację przedmiotowej inwestycji przedstawiono w części rysunkowej.

IV. Podstawa opracowania

Podstawę formalną stanowi:

4.1 Umowa zawarta między Zleceniodawcą a firmą Pracownia projektowa KBN Projekt inż. Arkadiusz Krzesak, Żywiec, ul. Mała 3/2, 34-300 Żywiec.

Podstawy techniczne:

4.2 Wizja i pomiary w terenie.

4.3 Oględziny i ocena przedmiotowej drogi.

4.4 Uzgodnienia z Inwestorem.

4.5 Ustawa z dnia 7 lipca 1994 r. Prawo budowlane (Dz. U. 2020 poz. 1333 z późn. zm.).

4.6 Rozporządzenie Ministra Rozwoju z dnia 11 września 2020 r. w sprawie szczegółowego zakresu i formy projektu budowlanego (Dz.U. z 2020 r. poz. 1609).

4.7 Rozporządzenie Ministra Transportu i Gospodarki Morskiej z dnia 2 marca 1999 r. w sprawie warunków technicznych, jakim powinny odpowiadać drogi publiczne i ich usytuowanie (Dz. U. z 2016 r. poz. 124 z późn. zm.).

4.8 Rozporządzenie Ministra Transportu i Gospodarki Morskiej z dn. 30.05.2000 r. w sprawie warunków technicznych jakim powinny odpowiadać drogowe obiekty inżynierskie i ich usytuowanie (Dz.U. 2000 nr 63 poz. 735 z późn. zm.).

4.9 Mapa ewidencji gruntów.

4.10 Inne aktualne normy, przepisy oraz literatura techniczna.

V. Opis stanu istniejącego:

Przedmiotowe drogi wewnętrzne zlokalizowane są w miejscowościach Pewel Wielka, Sopotnia Mała, Jeleśnia i Korbielów, w gminie Jeleśnia.

W stanie istniejącym przedmiotowe drogi wewnętrzne posiadają jedną jezdnię, jednopasową, dwukierunkową o zmiennej szerokości. Wzdłuż dróg znajdują się pobocza utwardzone o szerokości 0,10-0,30 m.

Nawierzchnia jezdni dróg wewnętrznych, na odcinkach wchodzących w zakres opracowania, wykonana z kruszywa.

Istniejące nawierzchnie z kruszywa, na odcinkach objętych opracowaniem, są w złym stanie technicznym. Liczne ubytki w nawierzchni oraz nierówny profil drogi. Ubytki w poboczach.

Brak chodników. Uzbrojenie terenu o średniej gęstości.

VI. Opis stanu planowanego:

6.1 Podstawowe parametry techniczne inwestycji:

L.p.	Nazwa drogi	Miejscowość	Działki	Długość drogi [m]	Szerokość jezdni [m]	Nawierzchnia
1	droga do Pluty	Pewel Wielka	6294, 6280/1	64,0	2,8	Bitumiczna
2	droga do Strzałki	Pewel Wielka	5901/2, 5900	99,0	3,0	Żelbetowe płyty ażurowe
3	droga do Łokaja	Sopotnia Mała	2626, 5631, 5110, 3900/1	174,0	2,5	Bitumiczna
4	droga do Robaszyńskich	Sopotnia Mała	1007, 1017	160,0	2,8	Bitumiczna
5	ul. Składowa	Jeleśnia	10917/1	162,0	2,8	Bitumiczna

6	ul. Łąkowa	Korbielów	6814 – obręb Korbielów 10104/2 – obręb Krzyżowa	242,0	2,8	Bitumiczna
7	ul. Ojca Mieczysława Michalczaka	Korbielów	6830, 6856/1	61,0	3,0	Bitumiczna
8	ul. Kormaniakowa	Korbielów	6856/1, 6838/3, 3123/6, 3124/6, 3124/4, 3114/3, 3122/2, 6838/5, 6838/8, 3117/3, 6838/7	390,0	2,7	Bitumiczna
9	ul. Beskid	Korbielów	6850/1	76,0	3,0	Bitumiczna
10	droga 6865	Korbielów	5110/5, 5110/9, 6865	237,0	2,25 – 2,8	Bitumiczna oraz żelbetowe płyty ażurowe

Planowany zakres robót w całości zostanie wykonany w granicach istniejącego pasa drogowego dróg wewnętrznych oraz w granicach działek ewidencyjnych wskazanych w zgłoszeniu.

Przedmiotowe drogi wewnętrze objęte opracowaniem nie są drogami publicznymi.

6.2 Rozwiązanie sytuacyjne

6.2.1 Jezdnia

W planie przebieg dróg wewnętrznych pozostaje zasadniczo niezmieniony, wykonano jedynie miejscowe korekty geometrii dróg. Geometria pionowa pozostaje zasadniczo bez zmian. W granicach opracowania zostaje wykonane zostanie wyrównanie krawędzi jezdni. Przebieg planowanej przebudowy jest bezpośrednio powiązany z przebiegiem istniejących dróg. Wykonanie przebudowy dróg wewnętrznych ma na celu uzyskanie nowej nawierzchni wraz z podbudową oraz uzupełnienie z kruszywa łamanego istniejących poboczy tłuczniowych.

Przebudowa nawierzchni jezdni polegać będzie na korytowaniu istniejącej konstrukcji jezdni na wymaganą głębokość. Następnie wykonana zostanie podbudowa pomocnicza z kruszywa łamanego 0/63mm stabilizowanego mechanicznie o grubości 30,0 cm, na której ułożona zostanie podbudowa zasadnicza z kruszywa łamanego 0/31,5mm stabilizowanego mechanicznie o grubości 20,0 cm. Na tak przygotowanej podbudowie należy ułożyć warstwę wiążącą z betonu asfaltowego 0/16mm o grubości 5,0 cm a następnie należy ułożyć warstwę ścieralną z betonu asfaltowego 0/11mm o grubości 4,0cm.

Na drodze do Pluty oraz częściowo na drodze 6865 zamiast warstw bitumicznych zostanie wykonana nawierzchnia jezdni z żelbetowych płyt ażurowych 100x75x12,5 cm układanych na podsypce cementowo-piaskowej 1:4 o grubości 5,0 cm.

Pochylenie podłużne jezdni dostosowane do jej ukształtowania istniejącego. Pochylenie poprzeczne, jednostronne 2%.

Zakres projektowanej przebudowy nawierzchni dla poszczególnych dróg pokazano w części rysunkowej.

6.2.2 Pobocza, zjazdy

W celu zabezpieczenia krawędzi jezdni przed uszkodzeniami w ramach inwestycji konieczne jest wykonanie poboczy o szerokości 0,30 m. Uzupełnienie poboczy należy wykonać z kruszywa łamanego 0/31,5 mm stabilizowanego mechanicznie gr. 15 cm. Pochylenie poprzeczne pobocza w kierunku sąsiadujących działek.

Zjazdy występujące w obszarze planowanej przebudowy posiadają nawierzchnię tłuczniową lub z kostki betonowej. Nawierzchnię istniejących zjazdów tłuczniowych na długości 0,5 m i szerokości odpowiadającej stanowi istniejącemu należy wykonać z betonu asfaltowego 0/11mm o grubości 4,0 cm układanego na warstwie wiążącej z betonu asfaltowego 0/16mm o grubości 5,0 cm, którą należy układać na podbudowie z kruszywa łamanego. Spadek zjazdu wyprofilować w sposób pozwalający na optymalne połączenie nowej nawierzchni jezdni z istniejącą nawierzchnią zjazdu.

6.2.3 Odwodnienie

W planowanym zamierzeniu sposób odwodnienia pozostaje zasadniczo bez zmian. Odwodnienie powierzchniowe drogi zostaje zapewnione poprzez odpowiednie ukształtowanie spadków jezdni, jednocześnie dostosowując się do istniejących pochyleń podłużnych i poprzecznych nawierzchni.

Istniejące uszkodzone ścieki korytkowe należy wymienić. Ścieki układać na podsypce cementowo-piaskowej 1:4 o grubości 5,0 cm oraz podbudowie z kruszywa łamanego 0/31,5mm stabilizowanego mechanicznie o grubości 15,0 cm lub ławie betonowej z betonu C20/25 o grubości 20,0 cm. Szczegółowa lokalizacja ścieków przewidzianych do wymiany została pokazana w części rysunkowej.

Istniejące rowy przewidziane do oczyszczenia pokazano na załączonych projektach zagospodarowania terenu.

Istniejące uszkodzone przepusty pod drogą lub pod zjazdami należy wymienić na nowe wraz z zabudową żelbetowych ścianek czołowych na wlocie i wylocie z przepustów. Średnice wymienianych przepustów nie ulegają zmianie w stosunku do stanu obecnego.

Część przelotową przepustu wykonać z rur PP karbowanych, dwuściennych. Konstrukcja części przelotowej spoczywać będzie na podsypce z piasku o grubości 15cm. Górna warstwa podsypki o grubości min. 5cm musi być ułożona luźno, tak aby karby rury mogły się w niej swobodnie zagłębić. Dolną warstwę podsypki należy zagęścić do wartości 0,98 wg standardowej próby Proctora. Zasypkę wykonać piaskiem gruboziarnistym. Zasypka powinna być wykonywana równomiernie i równocześnie z obu stron rury. Zasypka nie powinna zawierać grud, zbryleń lub gruntu zmarzniętego. Po wykonaniu zasypki wykonać odtworzenie konstrukcji nawierzchni. Ścianki czołowe zaprojektowano jako żelbetowe, wykonywane na mokro bezpośrednio na miejscu budowy z betonu (C25/30) B-30. Zbrojenie ścianki czołowej ze stali A-IIIN RB500W. Wymiary ścianek czołowych wynikać będą z warunków terenowych.

Na drodze do Strzałki oraz na ul. Beskid istniejące ścieki zlokalizowane poprzecznie do osi jezdni należ zdemontować a w ich miejsce ułożyć odwodnienie liniowe o przekroju korytka 2 x 25x30 cm (droga do Strzałki) oraz 25x30 cm (ul. Beskid), z pokrywą żeliwną

klasy D400. Korytka posadowić na ławie z betonu (C25/30) B-30 o grubości 15,0 cm. Szczegółowy sposób montażu odwodnienia liniowego wykonać wg wytycznych producenta.

6.3 Rozwiązanie wysokościowe

Przebieg wysokościowy dróg wewnętrznych będących przedmiotem opracowania pozostaje zasadniczo niezmienny w stosunku do stanu istniejącego. Na całym odcinku niweleta jezdni zostanie wyrównana co miejscami może powodować nieznaczne jej podniesienie. Początek i koniec opracowania został dowiązany wysokościowo do stanu istniejącego.

Istniejące włazy studzienek kanalizacyjnych oraz skrzynki zasuw wodociągowych występujących w pasie dróg wewnętrznych należy wyregulować i dostosować wysokościowo do nowej niwelety jezdni oraz pochyleń podłużnych i poprzecznych nowej nawierzchni jezdni.

6.4 Konstrukcja i nawierzchnie

Konstrukcja nawierzchni jezdni przyjęto wg warunków technicznych wydanych przez Inwestora przedmiotowej inwestycji oraz na podstawie Rozporządzenia Ministra Transportu i Gospodarki Morskiej z dnia 2 marca 1999 r. w sprawie warunków technicznych, jakim powinny odpowiadać drogi publiczne i ich usytuowanie (Dz. U. z 2016 r. poz. 124 z późn. zm.).

Szczegółowy układ warstw nawierzchni dla poszczególnych dróg wewnętrznych pokazano w części rysunkowej.

6.5 Rozbiórki elementów drogowych

Rozbiórki elementów drogowych dotyczą poboczy, nawierzchni z kruszywa oraz rozbiórki podbudowy. Wszystkie nieprzydatne fragmenty rozbieranej nawierzchni drogowej należy wywieźć z terenu budowy.

6.6 Elementy bezpieczeństwa ruchu

Projekt organizacji ruchu, oznakowania i zabezpieczenia robót na czas ich prowadzenia w pasie drogowym drogi wewnętrznej zostanie wykonany przez Wykonawcę robót.

6.7 Urządzenia uzbrojenia terenu.

Na przedmiotowych odcinkach dróg wewnętrznych w stanie istniejącym zlokalizowana jest uzbrojenie podziemne w postaci kabla elektroenergetycznego, kabla teletechnicznego, sieci wodociągowej oraz kanalizacji sanitarnej. Lokalizacja poszczególnych sieci została pokazana na rysunkach projektu zagospodarowania terenu. Nie wyklucza się występowania niezinwentaryzowanego uzbrojenia podziemnego.

Wszystkie napotkane przewody podziemne na trasie wykonywanego wykopu, krzyżujące się lub biegnące równolegle z wykopem należy zabezpieczyć przed uszkodzeniem, a w razie potrzeby podwiesić w sposób zapewniający ich eksploatację. Prace w obrębie istniejącego uzbrojenia terenu wykonywać ręcznie.

W miejscach zbliżeń do istniejącego uzbrojenia podziemnego prace ziemne wykonywać ręcznie oraz zgodnie z wytycznymi administratora sieci. Prace w pobliżu urządzeń obcych należy prowadzić pod nadzorem administratora danego urządzenia. Przed przystąpieniem do robót drogowych w rejonie sieci uzbrojenia terenu Wykonawca zobowiązany jest do wykonania przekopów kontrolnych mających na celu dokładną lokalizację tych urządzeń. W miejscach zbliżeń i skrzyżowań z uzbrojeniem podziemnym prace ziemne wykonywać ręcznie. Wszystkie roboty w sąsiedztwie istniejącego uzbrojenia terenu oraz zabezpieczenie istniejącej sieci i urządzeń wykonać zgodnie z obowiązującymi normami i przepisami oraz zgodnie z szczegółowymi wytycznymi administratora danej sieci, do których należy się bezwzględnie stosować. Miejsca zbliżeń i skrzyżowań z uzbrojeniem podziemnym przed zasypaniem zgłosić administratorowi sieci.

Istniejące włazy studzienek kanalizacyjnych oraz skrzynki zasuw wodociągowych występujących w pasie dróg wewnętrznych należy wyregulować i dostosować wysokościowo do nowej niwelety jezdni oraz pochyleń podłużnych i poprzecznych nowej nawierzchni jezdni.

6.8 Warunki gruntowe

Zgodnie Rozporządzeniem Ministra Transportu, Budownictwa i Gospodarki Morskiej z dnia 25 kwietnia 2012 r. w sprawie ustalania geotechnicznych warunków posadowienia obiektów budowlanych (Dz.U. z 2012 r. poz. 463) projektowany obiekt należy zaliczyć do I kategorii geotechnicznej.

Na podstawie wizji w terenie oraz własnej oceny obiekt zostanie posadowiony w prostych warunkach gruntowych (grunty jednolite, woda gruntowa występuje poniże posadowienia obiektu), przy braku występowania niekorzystnych zjawisk geologicznych. Nie zachodzi, więc potrzeba stosowania dodatkowych elementów w rozwiązaniach konstrukcji nawierzchni zarówno na jezdni jak i poboczu.

Istniejące warunki gruntowo-wodne nie zmienią się po wykonaniu planowanej inwestycji.

VII. Zieleń

Na przedmiotowych odcinkach, w pasie drogowym dróg wewnętrznych nie występuje roślinność w postaci drzew lub krzewów, której usytuowanie kolidowałoby z planowaną przebudową dróg. Nie przewiduje się wycinki drzew i krzewów.

VIII. Ochrona gruntów rolnych i leśnych

W terenie pod planowaną inwestycję nie występują ograniczenia wynikające z ochrony gruntów rolnych i leśnych.

Przewidywany zakres oddziaływania na środowisko planowanego przedsięwzięcia, a także warunki lokalne wynikające z usytuowania planowanej inwestycja nie wymusza stosowania specjalnych technik oraz technologii związanych ze specyfiką funkcji.

Oddziaływanie na środowisko w niewielkim stopniu na etapie budowy o zakresie lokalnym ograniczonym do granicy działki, na których wykonana zostanie inwestycja.

Planowana inwestycja nie wpłynie negatywnie na formy ochrony przyrody żywej i nieożywionej oraz krajobrazu, nie zostanie pogorszony stan siedlisk przyrodniczych oraz siedlisk gatunków roślin i

zwierząt. Planowane przedsięwzięcie nie będzie miało istotnego negatywnego oddziaływania na obszary prawnie chronione.

IX. Informacja o wpisie przedmiotowego terenu do rejestru zabytków oraz o ochronie wynikającej z miejscowego planu zagospodarowania przestrzennego

Teren, na którym prowadzone będą roboty związane z zamierzeniem inwestycyjnym nie jest wpisany do rejestru zabytków i nie podlega ochronie na podstawie ustaleń miejscowego planu zagospodarowania przestrzennego.

X. Informacja o wpływie eksploatacji górniczej

Teren objęty inwestycją nie znajduje się w granicach terenu górniczego i nie jest objęty wpływem eksploatacji górniczej.

XI. Informacja o położeniu działki względem obszaru Natura 2000.

Teren, na którym planuje się wykonanie inwestycji nie leży na terenie obszaru „Natura 2000”.

XII. Informacje i dane o charakterze i cechach istniejących i przewidywanych zagrożeń dla środowiska oraz higieny i zdrowia użytkowników projektowanych obiektów budowlanych i ich otoczenia

12.1 Wpływ w zakresie hałasu i zanieczyszczenia powietrza

Planowane wykonanie przebudowy dróg wewnętrznych nie zwiększy niekorzystnego oddziaływania drogi na środowisko naturalne.

12.2 Wpływ na świat roślinny i zwierzęcy

W przedmiotowym obszarze nie występują chronione gatunki roślin i zwierząt. W związku z realizacją inwestycji nie wystąpią szczególne zagrożenia w omawianym zakresie.

12.3 Wpływ na powierzchnię ziemi i gleby

Proponowane rozwiązania nie będą miały wpływu na powierzchnię ziemi oraz gleby ze względu na to, że nie zmienia się dotychczasowy skład potoku pojazdów. Nie zwiększa się procent udziału pojazdów ciężarowych, które w większości przypadków są odpowiedzialne za zanieczyszczenia powierzchni ziemi i gleby.

12.4 Wpływ na złoża kopalin, warunki geologiczne, wody podziemne

Ze względu na charakter inwestycji (brak posadowienia na większych głębokościach) nie wystąpią niekorzystne oddziaływania w zakresie wpływu na złoża kopalin, warunki geologiczne i wody podziemne.

12.5 Wpływ w zakresie wód powierzchniowych

Planowana inwestycja nie wpłynie niekorzystnie na wody powierzchniowe.

12.6 Wpływ w zakresie krajobrazu, dóbr materialnych i kultury

Zastosowane rozwiązania nie będą powodowały niekorzystnego oddziaływania w zakresie krajobrazu.

Planowane wykonanie przebudowy dróg wewnętrznych będzie miało niewielki wpływ na środowisko w jego bezpośrednim sąsiedztwie. Niekorzystne oddziaływania podczas wykonywania prac będą miały charakter przede wszystkim krótkotrwały i odwracalny (hałas,

emisja zanieczyszczeń do powietrza atmosferycznego). Pozostałe niekorzystne oddziaływania będą w minimalnym stopniu wpływały na środowisko otoczenia drogi. Przebudowa drogi spowoduje zmniejszenie się niekorzystnych oddziaływań oraz uciążliwości dla ruchu.

XIII. Opis dostępności dla osób niepełnosprawnych

Przedmiotowa przebudowa dróg wewnętrznych nie ogranicza dostępności osobom niepełnosprawnym.

XIV. Wnioski i zalecenia końcowe:

- Teren prac podczas prowadzenia robót budowlanych należy ogrodzić, teren powinien być niedostępny dla osób bezpośrednio niezatrudnionych przy robotach budowlanych.
- Wszystkie roboty budowlane powinny być prowadzone zgodnie przepisami techniczno-budowlanymi, obowiązującymi Polskimi Normami oraz zasadami wiedzy technicznej, przepisami p.poż., bezpieczeństwa i higieny pracy i pod nadzorem osoby do tego uprawnionej, z zachowaniem szczególnych środków ostrożności, przy użyciu wyrobów budowlanych dopuszczonych do obrotu i powszechnego stosowania w budownictwie.
- Wszystkie prace należy prowadzić pod nadzorem osoby uprawnionej.
- W miejscach zbliżeń i skrzyżowań z istniejącym uzbrojeniem podziemnym, prace ziemne wykonywać ręcznie.
- Wykonawca jest odpowiedzialny za jakość wykonanych robót, bezpieczeństwo wszelkich czynności na terenie budowy, metody użyte przy budowie oraz za ich zgodność z normami.
- Materiał rozbiórkowy i gruz należy wywieźć na wyznaczone do tego celu wysypisko zgodnie z ustawą o odpadach.
- W czasie wykonywania robót Wykonawca powinien, zainstalować wszystkie tymczasowe urządzenia zabezpieczające i poprawiające bezpieczeństwo na czas trwania robót, zapewniając w ten sposób bezpieczeństwo pojazdów i pieszych.
- Po zakończeniu robót budowlanych teren placu budowy należy uporządkować i zagospodarować zgodnie z przeznaczeniem.

Autorzy opracowania:

mgr inż. Dariusz Gęga
upr. nr SLK/8946/PBD/19

mgr inż. Arkadiusz Krzesak
upr. nr SLK/2182/PWOK/08

PROJEKT ZAGOSPODAROWANIA TERENU
SKALA 1:500

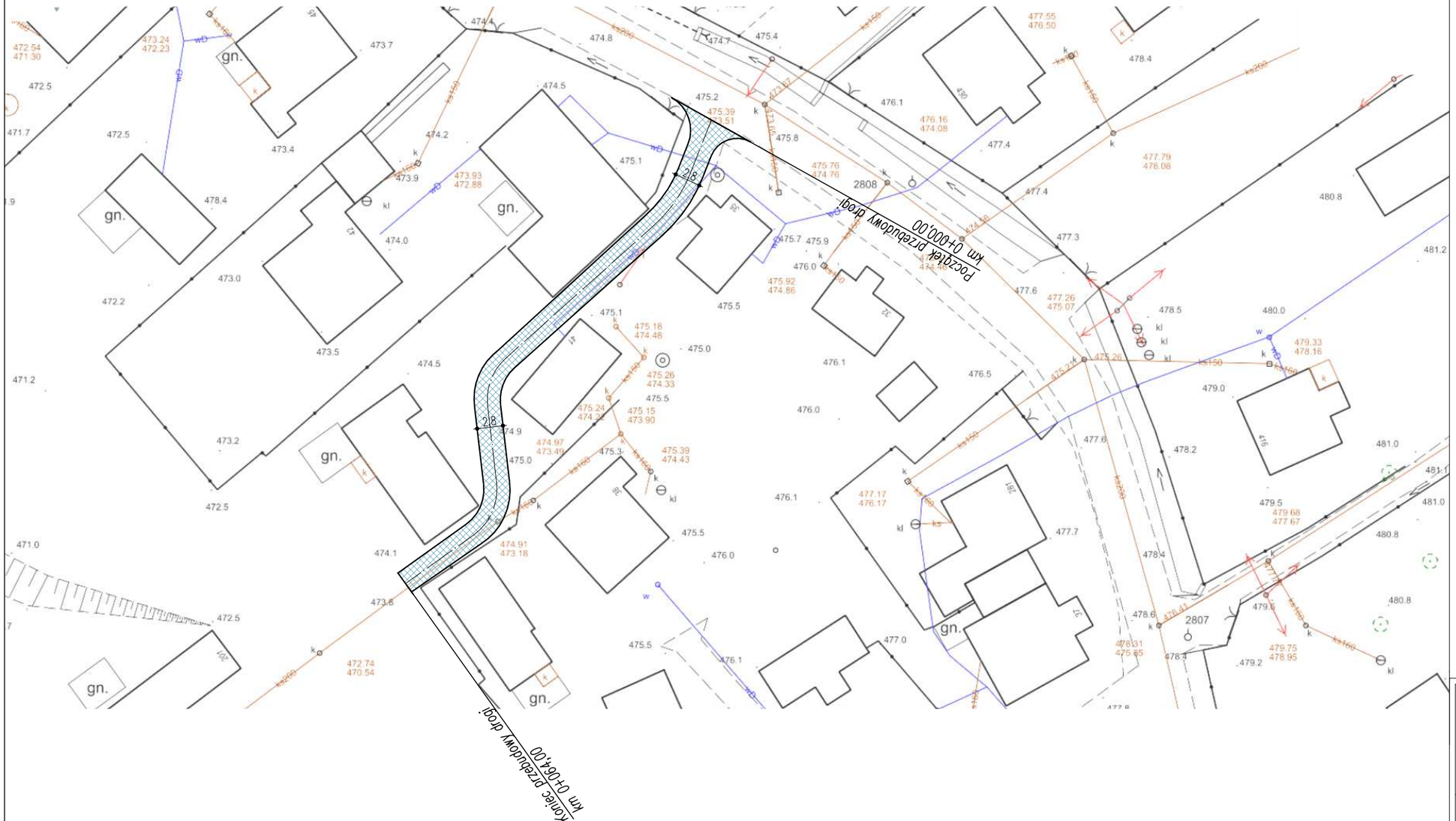

UWAGI:
- początek i koniec nawiązać wysokościowo do stanu istniejącego,
- istniejące włazy studzienek kanalizacyjnych występujące w pasie drogi należy wyregulować i dostosować wysokościowo do nowej niwelety jezdni oraz pochyleń podłużnych i poprzecznych nawierzchni

LEGENDA:

przebudowa nawierzchni jezdni wraz z podbudową

pracownia projektowa KBN PROJEKT	**NAZWA OBIEKTU BUDOWLANEGO:** PRZEBUDOWA DRÓG WEWNĘTRZNYCH NA TERENIE GMINY JELEŚNIA, W RAMACH ZADANIA "BUDOWA I MODERNIZACJA DRÓG GMINNYCH WRAZ Z INFRASTRUKTURĄ DROGOWĄ, MOSTAMI W CIĄGACH DRÓG NA TERENIE GMINY JELEŚNIA"
LOKALIZACJA:	DROGA WEWNĘTRZNA - DROGA DO PLUTY W MIEJSCOWOŚCI PEWEL WIELKA, GMINA JELEŚNIA, POW. ŻYWIECKI, WOJ. ŚLĄSKIE
INWESTOR:	GMINA JELEŚNIA UL. PLEBEŃSKA 1, 34-340 JELEŚNIA
RYS. NR	1.1
STADIUM:	MATERIAŁY DO ZGŁOSZENIA
BRANŻA:	DROGOWA
SKALA:	1:500
NAZWA RYSUNKU:	PROJEKT ZAGOSPODAROWANIA TERENU **DROGA DO PLUTY W PEWLI WIELKIEJ**
DATA:	IV 2022 r.
PROJEKTOWAŁ:	mgr inż. Dariusz Gęga upr. nr SLK/8946/PBD/19 w specj. inżynieryjnej drogowej
PODPIS:	
AUTOR OPRACOWANIA:	mgr inż. Arkadiusz Krzesak upr. nr SLK/2182/PWOK/08 w specj. konstrukcyjno-bud.
PODPIS:	

MAPA EWIDENCJI GRUNTÓW
SKALA 1:1000

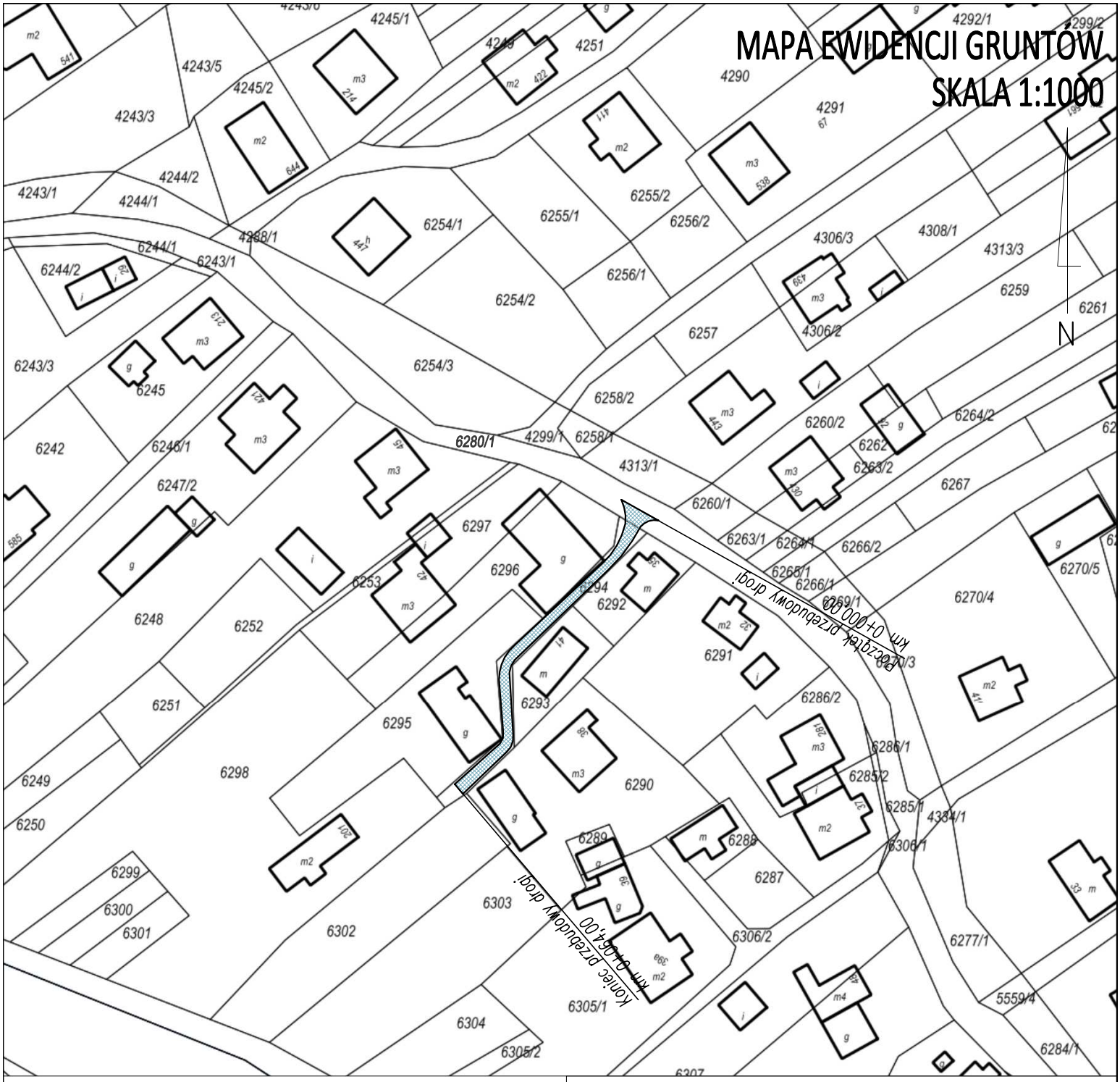

pracownia projektowa KBN PROJEKT	NAZWA OBIEKTU BUDOWLANEGO: PRZEBUDOWA DRÓG WEWNĘTRZNYCH NA TERENIE GMINY JELEŚNIA, W RAMACH ZADANIA "BUDOWA I MODERNIZACJA DRÓG GMINNYCH WRAZ Z INFRASTRUKTURĄ DROGOWĄ, MOSTAMI W CIĄGACH DRÓG NA TERENIE GMINY JELEŚNIA"
LOKALIZACJA: DROGA WEWNĘTRZNA - DROGA DO PLUTY W MIEJSCOWOŚCI PEWEL WIELKA, GMINA JELEŚNIA, POW. ŻYWIECKI, WOJ. ŚLĄSKIE	
INWESTOR: GMINA JELEŚNIA UL. PLEBEŃSKA 1, 34-340 JELEŚNIA	RYS. NR 1.2
STADIUM: MATERIAŁY DO ZGŁOSZENIA BRANŻA: DROGOWA	SKALA: 1:1000
NAZWA RYSUNKU: MAPA EWIDENCJI GRUNTÓW **DROGA DO PLUTY W PEWLI WIELKIEJ**	DATA: IV 2022 r.
PROJEKTOWAŁ: mgr inż. Dariusz Gęga upr. nr SLK/8946/PBD/19 w specj. inżynieryjnej drogowej	PODPIS:
AUTOR OPRACOWANIA: mgr inż. Arkadiusz Krzesak upr. nr SLK/2182/PWOK/08 w specj. konstrukcyjno-bud.	PODPIS:

PRZEKRÓJ TYPOWY
SKALA 1:50

Przekrój typowy na odcinku
od km 0+000,00 do km 0+064,00

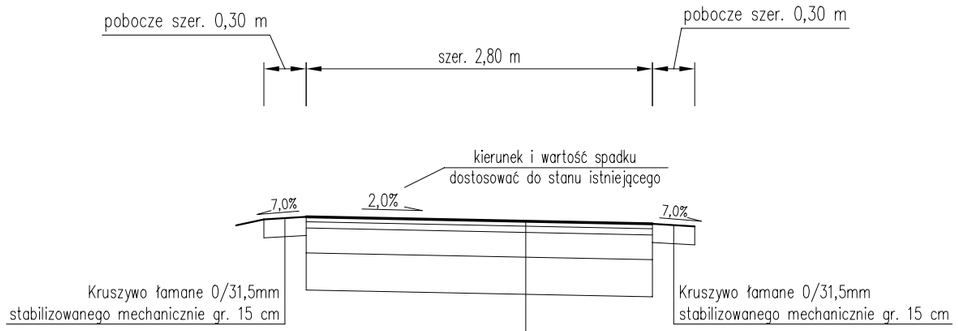

Warstwa ścieralna – beton asfaltowy 0/11mm	4 cm
Warstwa wiążąca – beton asfaltowy 0/16mm	5 cm
Podbudowa zasadnicza z kruszywa łamanego 0/31,5mm stabilizowanego mechanicznie	20 cm
Podbudowa pomocnicza z kruszywa nauralnego 0/63mm stabilizowanego mechanicznie	30 cm
Korytowanie na głębokość ok. 55,0 cm wraz z profilowaniem i zagęszczeniam istn. podbudowy	

UWAGI:
1. Kierunek i wartość spadku nawierzchni dostosować do stanu istniejącego, zapewniając jednocześnie sprawne odprowadzenie wody.
2. Początek i koniec nawiązać wysokościowo do stanu istniejącego.

pracownia projektowa KBN PROJEKT	**NAZWA OBIEKTU BUDOWLANEGO:** PRZEBUDOWA DRÓG WEWNĘTRZNYCH NA TERENIE GMINY JELEŚNIA, W RAMACH ZADANIA "BUDOWA I MODERNIZACJA DRÓG GMINNYCH WRAZ Z INFRASTRUKTURĄ DROGOWĄ, MOSTAMI W CIĄGACH DRÓG NA TERENIE GMINY JELEŚNIA"
LOKALIZACJA:	DROGA WEWNĘTRZNA - DROGA DO PLUTY W MIEJSCOWOŚCI PEWEL WIELKA, GMINA JELEŚNIA, POW. ŻYWIECKI, WOJ. ŚLĄSKIE
INWESTOR:	GMINA JELEŚNIA UL. PLEBEŃSKA 1, 34-340 JELEŚNIA — RYS. NR: 1.3
STADIUM: MATERIAŁY DO ZGŁOSZENIA / BRANŻA: DROGOWA	SKALA: 1:50
NAZWA RYSUNKU: PRZEKRÓJ TYPOWY **DROGA DO PLUTY W PEWLI WIELKIEJ**	DATA: IV 2022 r.
PROJEKTOWAŁ:	mgr inż. Dariusz Gęga, upr. nr SLK/8946/PBD/19 w specj. inżynieryjnej drogowej — PODPIS:
AUTOR OPRACOWANIA:	mgr inż. Arkadiusz Krzesak, upr. nr SLK/2182/PWOK/08 w specj. konstrukcyjno-bud. — PODPIS:

PROJEKT ZAGOSPODAROWANIA TERENU
SKALA 1:500

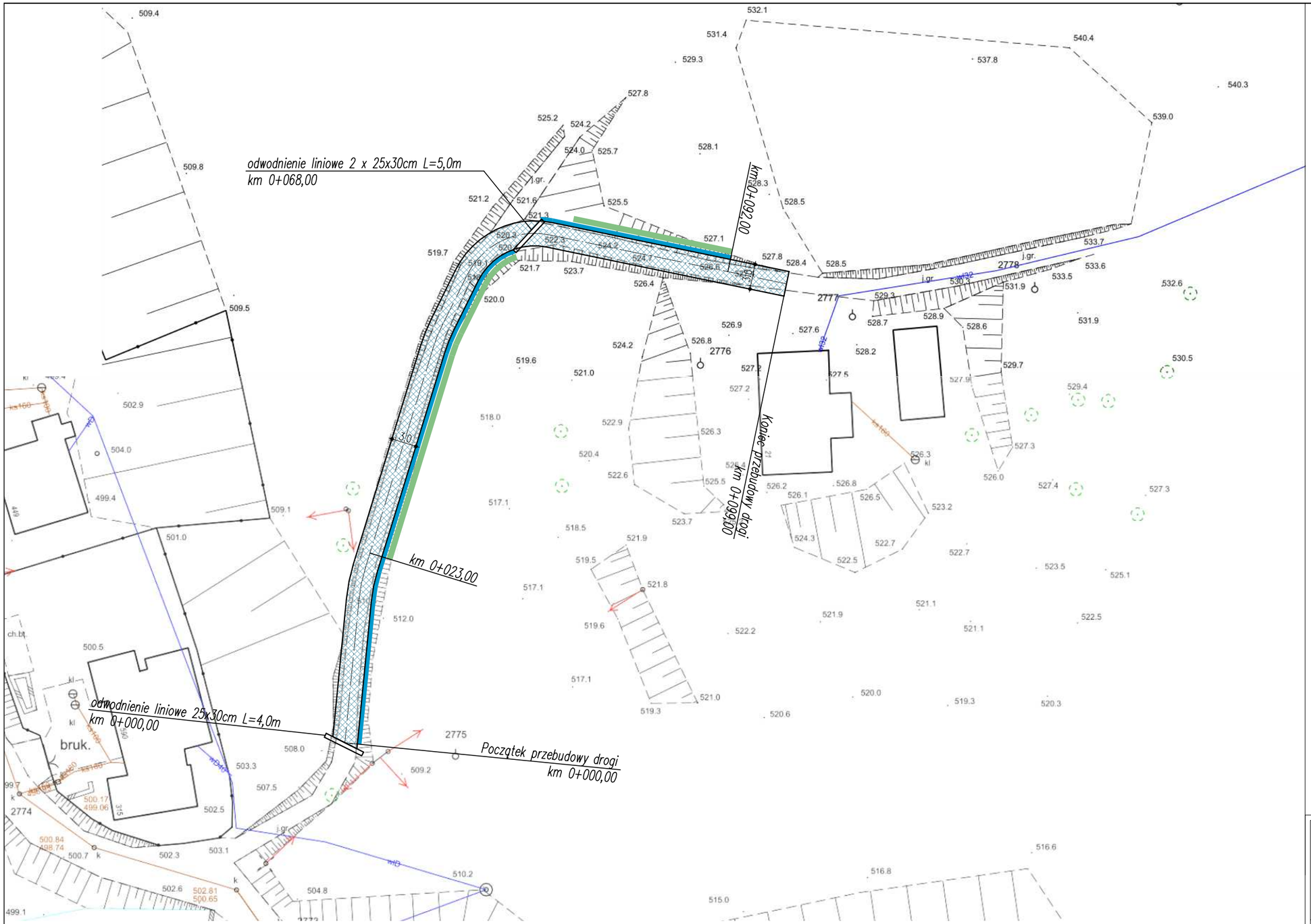

UWAGI:
– początek i koniec nawiązać wysokościowo do stanu istniejącego,

LEGENDA:

- *przebudowa nawierzchni jezdni wraz z podbudową*
- *ściek korytkowy 50x50x25 cm*
- *umocnienie skarpy – betonowe płyty ażurowe 100x75x12,5 cm*

pracownia projektowa **KBN PROJEKT**	**NAZWA OBIEKTU BUDOWLANEGO:** PRZEBUDOWA DRÓG WEWNĘTRZNYCH NA TERENIE GMINY JELEŚNIA, W RAMACH ZADANIA "BUDOWA I MODERNIZACJA DRÓG GMINNYCH WRAZ Z INFRASTRUKTURĄ DROGOWĄ, MOSTAMI W CIĄGACH DRÓG NA TERENIE GMINY JELEŚNIA"
LOKALIZACJA:	DROGA WEWNĘTRZNA - DROGA DO STRZAŁKI W MIEJSCOWOŚCI PEWEL WIELKA, GMINA JELEŚNIA, POW. ŻYWIECKI, WOJ. ŚLĄSKIE
INWESTOR:	GMINA JELEŚNIA UL. PLEBEŃSKA 1, 34-340 JELEŚNIA
RYS. NR	**2.1**
STADIUM: MATERIAŁY DO ZGŁOSZENIA	BRANŻA: DROGOWA
SKALA:	1:500
NAZWA RYSUNKU:	PROJEKT ZAGOSPODAROWANIA TERENU **DROGA DO STRZAŁKI W PEWLI WIELKIEJ**
DATA:	IV 2022 r.
PROJEKTOWAŁ:	mgr inż. Dariusz Gęga upr. nr SLK/8946/PBD/19 w specj. inżynieryjnej drogowej
PODPIS:	
AUTOR OPRACOWANIA:	mgr inż. Arkadiusz Krzesak upr. nr SLK/2182/PWOK/08 w specj. konstrukcyjno-bud.
PODPIS:	

MAPA EWIDENCJI GRUNTÓW
SKALA 1:1000

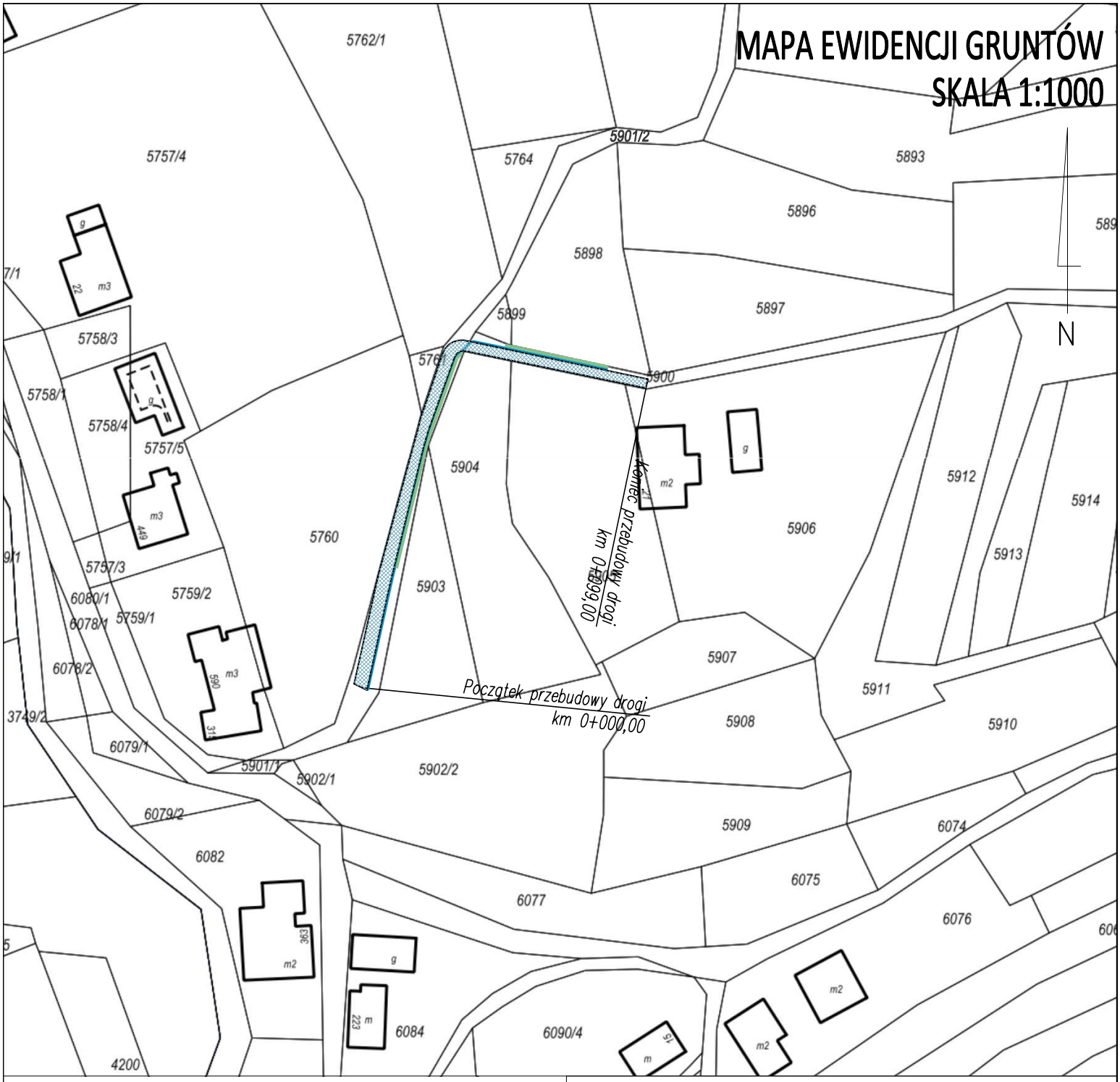

pracownia projektowa KBN PROJEKT	**NAZWA OBIEKTU BUDOWLANEGO:** PRZEBUDOWA DRÓG WEWNĘTRZNYCH NA TERENIE GMINY JELEŚNIA, W RAMACH ZADANIA "BUDOWA I MODERNIZACJA DRÓG GMINNYCH WRAZ Z INFRASTRUKTURĄ DROGOWĄ, MOSTAMI W CIĄGACH DRÓG NA TERENIE GMINY JELEŚNIA"
LOKALIZACJA:	DROGA WEWNĘTRZNA - DROGA DO STRZAŁKI W MIEJSCOWOŚCI PEWEL WIELKA, GMINA JELEŚNIA, POW. ŻYWIECKI, WOJ. ŚLĄSKIE
INWESTOR:	GMINA JELEŚNIA UL. PLEBEŃSKA 1, 34-340 JELEŚNIA
RYS. NR	2.2
STADIUM:	MATERIAŁY DO ZGŁOSZENIA
BRANŻA:	DROGOWA
SKALA:	1:1000
NAZWA RYSUNKU:	MAPA EWIDENCJI GRUNTÓW **DROGA DO STRZAŁKI W PEWLI WIELKIEJ**
DATA:	IV 2022 r.
PROJEKTOWAŁ:	mgr inż. Dariusz Gęga upr. nr SLK/8946/PBD/19 w specj. inżynieryjnej drogowej
PODPIS:	
AUTOR OPRACOWANIA:	mgr inż. Arkadiusz Krzesak upr. nr SLK/2182/PWOK/08 w specj. konstrukcyjno-bud.
PODPIS:	

PRZEKROJE TYPOWE - CZĘŚĆ 1
SKALA 1:50

Przekrój typowy na odcinku
od km 0+000,00 do km 0+023,00

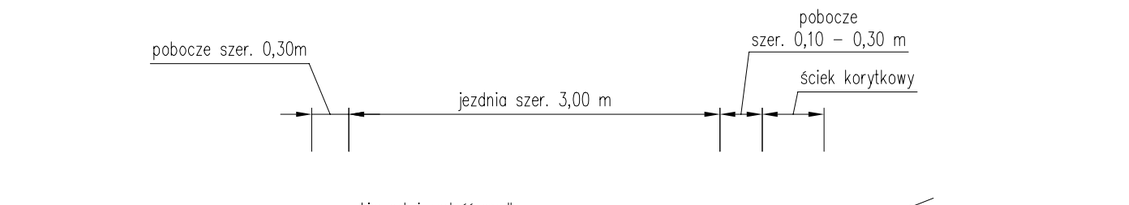

	Płyty żelbetowe IOMB 100x75x12,5 cm
	Podsypka cementowo– piaskowa 1:4 gr. 5 cm
	Podbudowa zasadnicza z kruszywa łamanego 0/31,5 mm stabilizowanego mechanicznie gr. 20 cm
	Korytowanie na głębokość ok. 30,0 cm oraz profilowanie istn. podbudowy do wymaganych rzędnych

25 cm	Ściek korytkowy 50x50x25 cm
5 cm	Podsypka cementowo–piaskowa 1:4
15cm	Podbudowa z kruszywa łamanego 0/31,5mm stabilizowanego mechanicznie

Przekrój typowy na odcinku
od km 0+023,00 do km 0+068,00

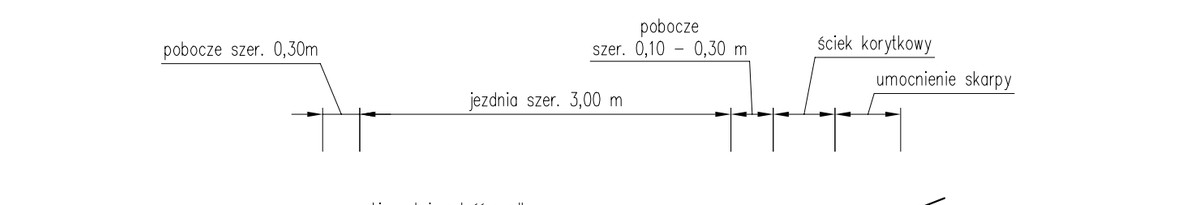

	Płyty żelbetowe IOMB 100x75x12,5 cm
	Podsypka cementowo– piaskowa 1:4 gr. 5 cm
	Podbudowa zasadnicza z kruszywa łamanego 0/31,5 mm stabilizowanego mechanicznie gr. 20 cm
	Korytowanie na głębokość ok. 30,0 cm oraz profilowanie istn. podbudowy do wymaganych rzędnych

12,5cm	Płyty żelbetowe IOMB 100x75x12,5 cm
5 cm	Podsypka cementowo– piaskowa 1:4
25 cm	Ściek korytkowy 50x50x25 cm
5 cm	Podsypka cementowo–piaskowa 1:4
15cm	Podbudowa z kruszywa łamanego 0/31,5mm stabilizowanego mechanicznie

UWAGI:
1. Kierunek i wartość spadku nawierzchni dostosować do stanu istniejącego, zapewniając jednocześnie sprawne odprowadzenie wody.
2. Początek i koniec nawiązać wysokościowo do stanu istniejącego.

pracownia projektowa **KBN PROJEKT**	**NAZWA OBIEKTU BUDOWLANEGO:** PRZEBUDOWA DRÓG WEWNĘTRZNYCH NA TERENIE GMINY JELEŚNIA, W RAMACH ZADANIA "BUDOWA I MODERNIZACJA DRÓG GMINNYCH WRAZ Z INFRASTRUKTURĄ DROGOWĄ, MOSTAMI W CIĄGACH DRÓG NA TERENIE GMINY JELEŚNIA"
LOKALIZACJA:	DROGA WEWNĘTRZNA - DROGA DO STRZAŁKI W MIEJSCOWOŚCI PEWEL WIELKA, GMINA JELEŚNIA, POW. ŻYWIECKI, WOJ. ŚLĄSKIE
INWESTOR:	GMINA JELEŚNIA UL. PLEBEŃSKA 1, 34-340 JELEŚNIA
RYS. NR	2.3
STADIUM: MATERIAŁY DO ZGŁOSZENIA	BRANŻA: DROGOWA
SKALA:	1:50
NAZWA RYSUNKU:	PRZEKROJE TYPOWE - CZĘŚĆ 1 **DROGA DO STRZAŁKI W PEWLI WIELKIEJ**
DATA:	IV 2022 r.
PROJEKTOWAŁ:	mgr inż. Dariusz Gęga upr. nr SLK/8946/PBD/19 w specj. inżynieryjnej drogowej
PODPIS:	
AUTOR OPRACOWANIA:	mgr inż. Arkadiusz Krzesak upr. nr SLK/2182/PWOK/08 w specj. konstrukcyjno-bud.
PODPIS:	

PRZEKROJE TYPOWE - CZĘŚĆ 2
SKALA 1:50

Przekrój typowy na odcinku
od km 0+068,00 do km 0+092,00

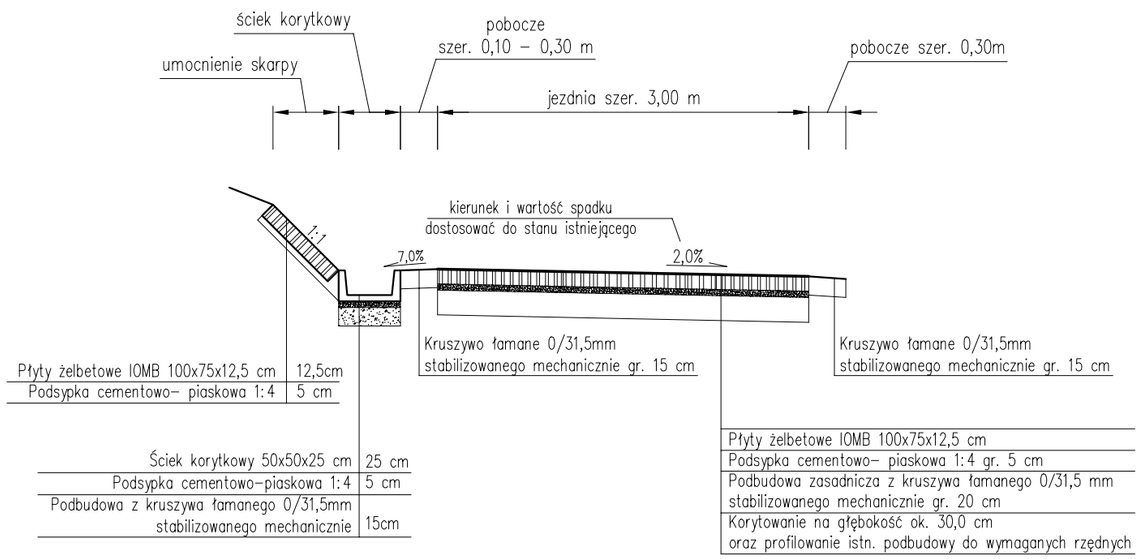

Przekrój typowy na odcinku
od km 0+092,00 do km 0+099,00

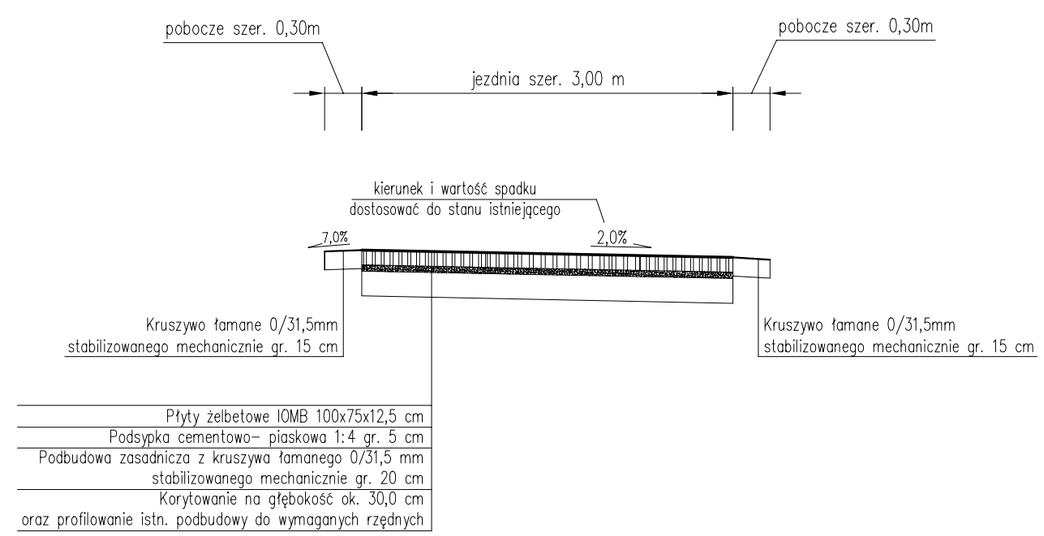

UWAGI:
1. Kierunek i wartość spadku nawierzchni dostosować do stanu istniejącego, zapewniając jednocześnie sprawne odprowadzenie wody.
2. Początek i koniec nawiązać wysokościowo do stanu istniejącego.

pracownia projektowa KBN PROJEKT	**NAZWA OBIEKTU BUDOWLANEGO:** PRZEBUDOWA DRÓG WEWNĘTRZNYCH NA TERENIE GMINY JELEŚNIA, W RAMACH ZADANIA "BUDOWA I MODERNIZACJA DRÓG GMINNYCH WRAZ Z INFRASTRUKTURĄ DROGOWĄ, MOSTAMI W CIĄGACH DRÓG NA TERENIE GMINY JELEŚNIA"
LOKALIZACJA:	DROGA WEWNĘTRZNA - DROGA DO STRZAŁKI W MIEJSCOWOŚCI PEWEL WIELKA, GMINA JELEŚNIA, POW. ŻYWIECKI, WOJ. ŚLĄSKIE
INWESTOR:	GMINA JELEŚNIA UL. PLEBEŃSKA 1, 34-340 JELEŚNIA
RYS. NR	**2.4**
STADIUM: MATERIAŁY DO ZGŁOSZENIA	BRANŻA: DROGOWA
SKALA:	1:50
NAZWA RYSUNKU:	PRZEKROJE TYPOWE - CZĘŚĆ 2 **DROGA DO STRZAŁKI W PEWLI WIELKIEJ**
DATA:	IV 2022 r.
PROJEKTOWAŁ:	mgr inż. Dariusz Gęga upr. nr SLK/8946/PBD/19 w specj. inżynieryjnej drogowej
PODPIS:	
AUTOR OPRACOWANIA:	mgr inż. Arkadiusz Krzesak upr. nr SLK/2182/PWOK/08 w specj. konstrukcyjno-bud.
PODPIS:	

PROJEKT ZAGOSPODAROWANIA TERENU
SKALA 1:500

UWAGI:
- początek i koniec nawiązać wysokościowo do stanu istniejącego,
- istniejące włazy studzienek kanalizacyjnych występujące w pasie drogi należy wyregulować i dostosować wysokościowo do nowej niwelety jezdni oraz pochyleń podłużnych i poprzecznych nawierzchni

LEGENDA:

przebudowa nawierzchni jezdni wraz z podbudową

ściek korytkowy 50x60x15 cm

pracownia projektowa **KBN PROJEKT**	**NAZWA OBIEKTU BUDOWLANEGO:** PRZEBUDOWA DRÓG WEWNĘTRZNYCH NA TERENIE GMINY JELEŚNIA, W RAMACH ZADANIA "BUDOWA I MODERNIZACJA DRÓG GMINNYCH WRAZ Z INFRASTRUKTURĄ DROGOWĄ, MOSTAMI W CIĄGACH DRÓG NA TERENIE GMINY JELEŚNIA"
LOKALIZACJA:	DROGA WEWNĘTRZNA - DROGA DO ŁOKAJA W MIEJSCOWOŚCI SOPOTNIA MAŁA, GMINA JELEŚNIA, POW. ŻYWIECKI, WOJ. ŚLĄSKIE
INWESTOR:	GMINA JELEŚNIA UL. PLEBEŃSKA 1, 34-340 JELEŚNIA — RYS. NR: 3.1
STADIUM: MATERIAŁY DO ZGŁOSZENIA	BRANŻA: DROGOWA — SKALA: 1:500
NAZWA RYSUNKU: PROJEKT ZAGOSPODAROWANIA TERENU **DROGA DO ŁOKAJA W SOPOTNI MAŁEJ**	DATA: IV 2022 r.
PROJEKTOWAŁ:	mgr inż. Dariusz Gęga, upr. nr SLK/8946/PBD/19 w specj. inżynieryjnej drogowej — PODPIS:
AUTOR OPRACOWANIA:	mgr inż. Arkadiusz Krzesak, upr. nr SLK/2182/PWOK/08 w specj. konstrukcyjno-bud. — PODPIS:

MAPA EWIDENCJI GRUNTÓW
SKALA 1:1000

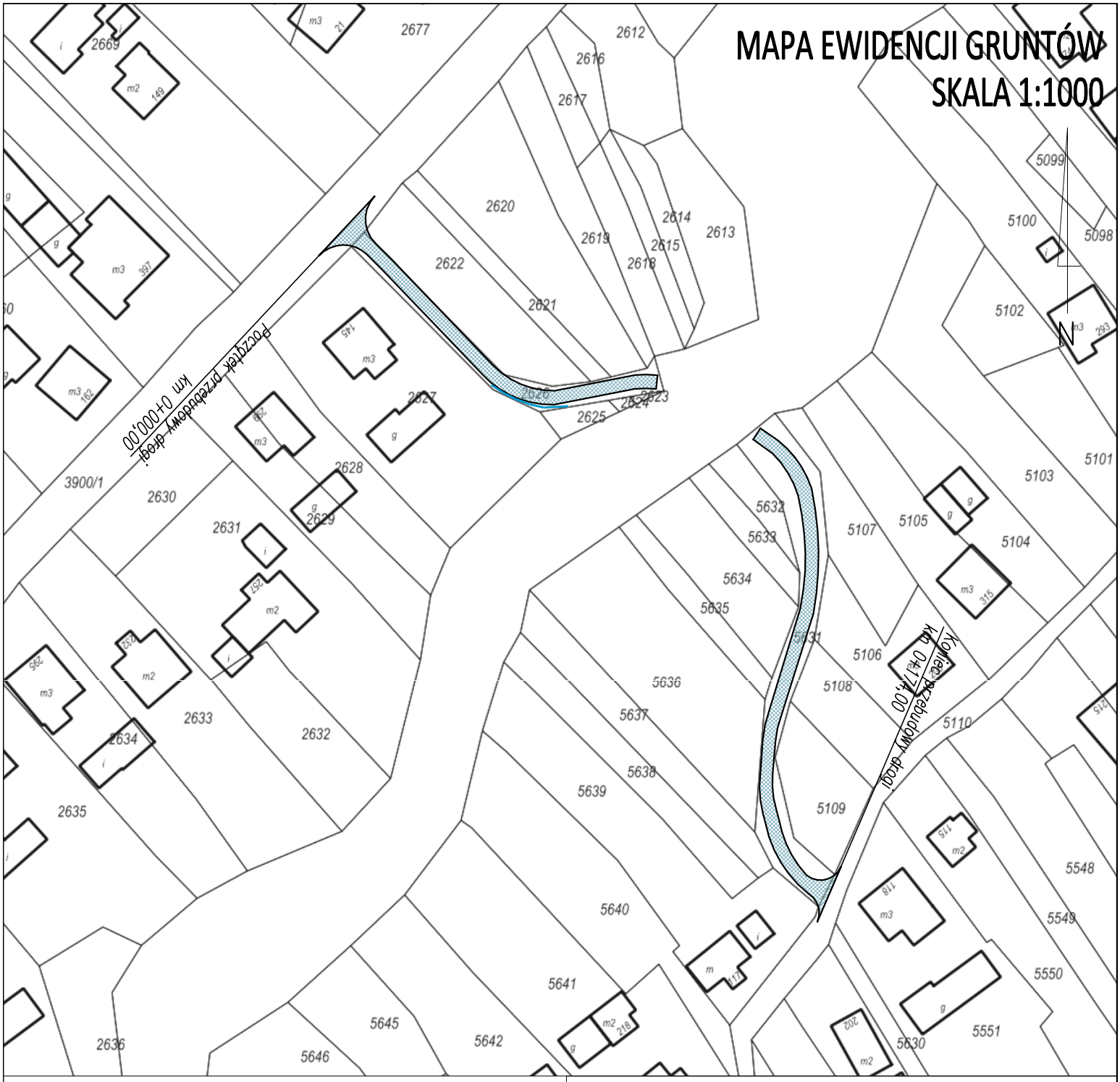

pracownia projektowa KBN PROJEKT	**NAZWA OBIEKTU BUDOWLANEGO:** PRZEBUDOWA DRÓG WEWNĘTRZNYCH NA TERENIE GMINY JELEŚNIA, W RAMACH ZADANIA "BUDOWA I MODERNIZACJA DRÓG GMINNYCH WRAZ Z INFRASTRUKTURĄ DROGOWĄ, MOSTAMI W CIĄGACH DRÓG NA TERENIE GMINY JELEŚNIA"
LOKALIZACJA: DROGA WEWNĘTRZNA - DROGA DO ŁOKAJA W MIEJSCOWOŚCI SOPOTNIA MAŁA, GMINA JELEŚNIA, POW. ŻYWIECKI, WOJ. ŚLĄSKIE	
INWESTOR: GMINA JELEŚNIA UL. PLEBEŃSKA 1, 34-340 JELEŚNIA	RYS. NR 3.2
STADIUM: MATERIAŁY DO ZGŁOSZENIA BRANŻA: DROGOWA	SKALA: 1:1000
NAZWA RYSUNKU: MAPA EWIDENCJI GRUNTÓW **DROGA DO ŁOKAJA W SOPOTNI MAŁEJ**	DATA: IV 2022 r.
PROJEKTOWAŁ: mgr inż. Dariusz Gęga upr. nr SLK/8946/PBD/19 w specj. inżynieryjnej drogowej	PODPIS:
AUTOR OPRACOWANIA: mgr inż. Arkadiusz Krzesak upr. nr SLK/2182/PWOK/08 w specj. konstrukcyjno-bud.	PODPIS:

PRZEKROJE TYPOWE
SKALA 1:50

Przekrój typowy na odcinku
od km 0+000,00 do km 0+036,00

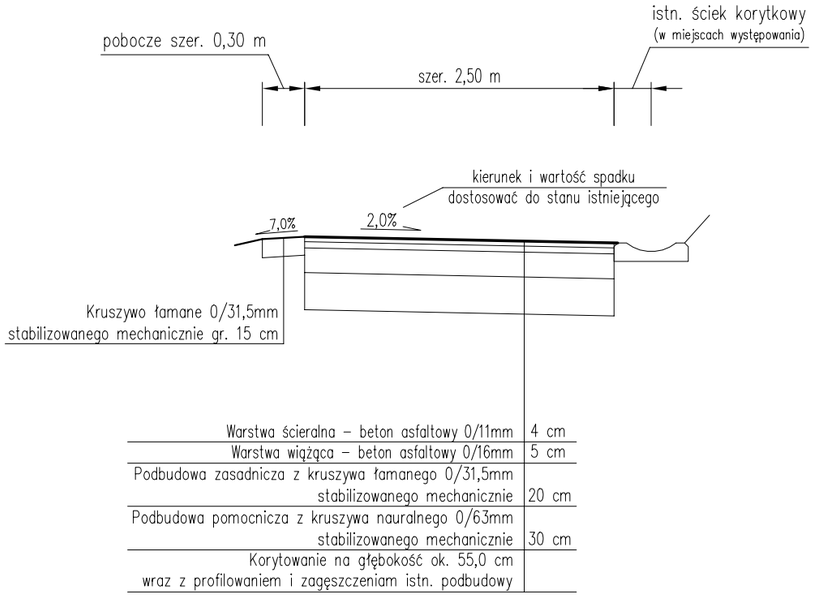

Warstwa ścieralna – beton asfaltowy 0/11mm	4 cm
Warstwa wiążąca – beton asfaltowy 0/16mm	5 cm
Podbudowa zasadnicza z kruszywa łamanego 0/31,5mm stabilizowanego mechanicznie	20 cm
Podbudowa pomocnicza z kruszywa nauralnego 0/63mm stabilizowanego mechanicznie	30 cm
Korytowanie na głębokość ok. 55,0 cm wraz z profilowaniem i zagęszczeniam istn. podbudowy	

Przekrój typowy na odcinku
od km 0+036,00 do km 0+056,00

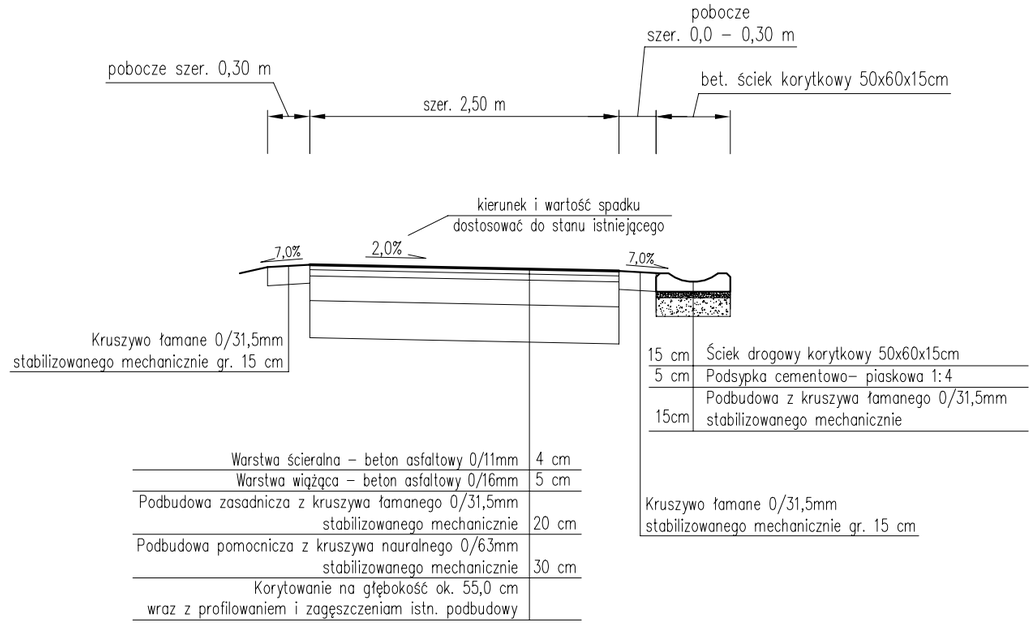

Warstwa ścieralna – beton asfaltowy 0/11mm	4 cm
Warstwa wiążąca – beton asfaltowy 0/16mm	5 cm
Podbudowa zasadnicza z kruszywa łamanego 0/31,5mm stabilizowanego mechanicznie	20 cm
Podbudowa pomocnicza z kruszywa nauralnego 0/63mm stabilizowanego mechanicznie	30 cm
Korytowanie na głębokość ok. 55,0 cm wraz z profilowaniem i zagęszczeniam istn. podbudowy	

15 cm	Ścisk drogowy korytkowy 50x60x15cm
5 cm	Podsypka cementowo– piaskowa 1:4
15cm	Podbudowa z kruszywa łamanego 0/31,5mm stabilizowanego mechanicznie

Kruszywo łamane 0/31,5mm
stabilizowanego mechanicznie gr. 15 cm

Przekrój typowy na odcinku
od km 0+056,00 do km 0+068,00
od km 0+076,00 do km 0+174,00

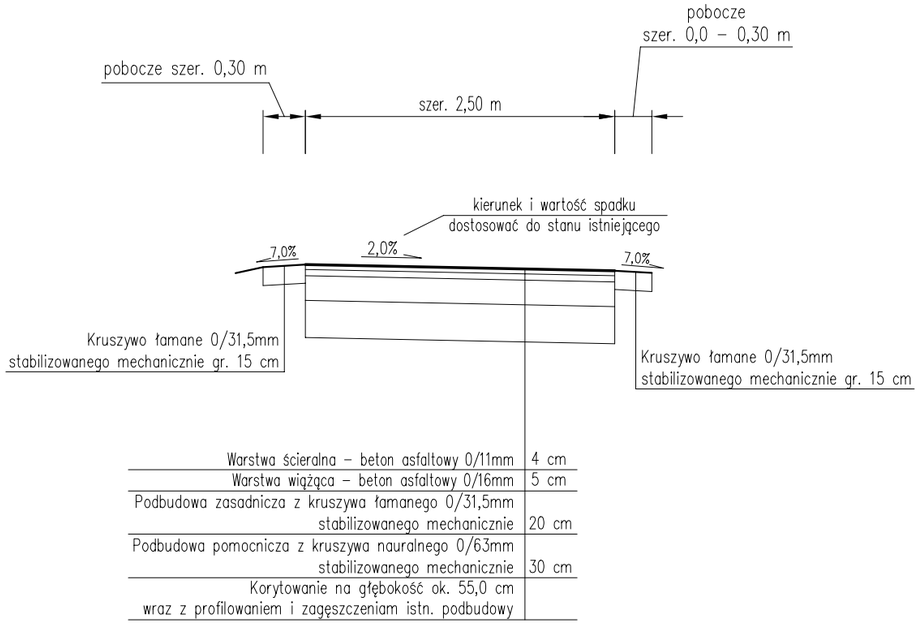

Warstwa ścieralna – beton asfaltowy 0/11mm	4 cm
Warstwa wiążąca – beton asfaltowy 0/16mm	5 cm
Podbudowa zasadnicza z kruszywa łamanego 0/31,5mm stabilizowanego mechanicznie	20 cm
Podbudowa pomocnicza z kruszywa nauralnego 0/63mm stabilizowanego mechanicznie	30 cm
Korytowanie na głębokość ok. 55,0 cm wraz z profilowaniem i zagęszczeniam istn. podbudowy	

UWAGI:
1. Kierunek i wartość spadku nawierzchni dostosować do stanu istniejącego, zapewniając jednocześnie sprawne odprowadzenie wody.
2. Początek i koniec nawiązać wysokościowo do stanu istniejącego.

pracownia projektowa KBN PROJEKT	**NAZWA OBIEKTU BUDOWLANEGO:** PRZEBUDOWA DRÓG WEWNĘTRZNYCH NA TERENIE GMINY JELEŚNIA, W RAMACH ZADANIA "BUDOWA I MODERNIZACJA DRÓG GMINNYCH WRAZ Z INFRASTRUKTURĄ DROGOWĄ, MOSTAMI W CIĄGACH DRÓG NA TERENIE GMINY JELEŚNIA"
LOKALIZACJA:	DROGA WEWNĘTRZNA - DROGA DO ŁOKAJA W MIEJSCOWOŚCI SOPOTNIA MAŁA, GMINA JELEŚNIA, POW. ŻYWIECKI, WOJ. ŚLĄSKIE
INWESTOR:	GMINA JELEŚNIA UL. PLEBEŃSKA 1, 34-340 JELEŚNIA
RYS. NR	3.3
STADIUM:	MATERIAŁY DO ZGŁOSZENIA
BRANŻA:	DROGOWA
SKALA:	1:50
NAZWA RYSUNKU:	PRZEKROJE TYPOWE **DROGA DO ŁOKAJA W SOPOTNI MAŁEJ**
DATA:	IV 2022 r.
PROJEKTOWAŁ:	mgr inż. Dariusz Gęga upr. nr SLK/8946/PBD/19 w specj. inżynieryjnej drogowej
PODPIS:	
AUTOR OPRACOWANIA:	mgr inż. Arkadiusz Krzesak upr. nr SLK/2182/PWOK/08 w specj. konstrukcyjno-bud.
PODPIS:	

PROJEKT ZAGOSPODAROWANIA TERENU
SKALA 1:500

UWAGI:
- początek i koniec nawiązać wysokościowo do stanu istniejącego,
- istniejące włazy studzienek kanalizacyjnych występujące w pasie drogi należy wyregulować i dostosować wysokościowo do nowej niwelety jezdni oraz pochyleń podłużnych i poprzecznych nawierzchni

LEGENDA:

przebudowa nawierzchni jezdni wraz z podbudową

profilowanie rowu

pracownia projektowa
KBN PROJEKT

NAZWA OBIEKTU BUDOWLANEGO:
PRZEBUDOWA DRÓG WEWNĘTRZNYCH
NA TERENIE GMINY JELEŚNIA,
W RAMACH ZADANIA "BUDOWA I MODERNIZACJA DRÓG GMINNYCH WRAZ Z INFRASTRUKTURĄ DROGOWĄ, MOSTAMI W CIĄGACH DRÓG NA TERENIE GMINY JELEŚNIA"

LOKALIZACJA:
DROGA WEWNĘTRZNA - DROGA DO ROBASZYŃSKICH W MIEJSCOWOŚCI SOPOTNIA MAŁA, GMINA JELEŚNIA, POW. ŻYWIECKI, WOJ. ŚLĄSKIE

INWESTOR: GMINA JELEŚNIA, UL. PLEBEŃSKA 1, 34-340 JELEŚNIA		RYS. NR **4.1**
STADIUM: MATERIAŁY DO ZGŁOSZENIA	BRANŻA: DROGOWA	SKALA: 1:500
NAZWA RYSUNKU: PROJEKT ZAGOSPODAROWANIA TERENU **DROGA DO ROBASZYŃSKICH W SOPOTNI MAŁEJ**		DATA: IV 2022 r.
PROJEKTOWAŁ:	mgr inż. Dariusz Gęga, upr. nr SLK/8946/PBD/19 w specj. inżynieryjnej drogowej	PODPIS:
AUTOR OPRACOWANIA:	mgr inż. Arkadiusz Krzesak, upr. nr SLK/2182/PWOK/08 w specj. konstrukcyjno-bud.	PODPIS:

MAPA EWIDENCJI GRUNTÓW
SKALA 1:1000

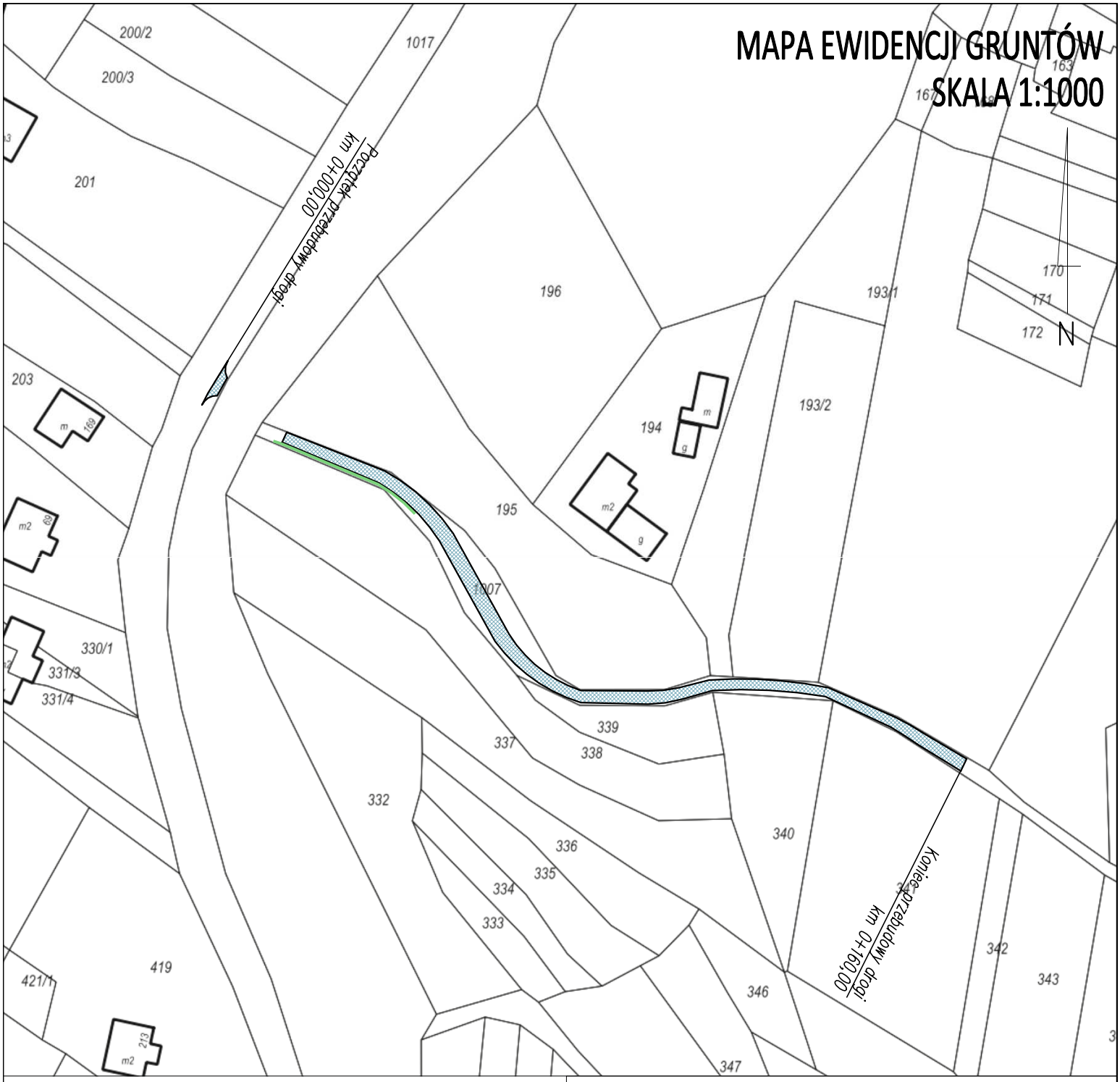

pracownia projektowa KBN PROJEKT	**NAZWA OBIEKTU BUDOWLANEGO:** PRZEBUDOWA DRÓG WEWNĘTRZNYCH NA TERENIE GMINY JELEŚNIA, W RAMACH ZADANIA "BUDOWA I MODERNIZACJA DRÓG GMINNYCH WRAZ Z INFRASTRUKTURĄ DROGOWĄ, MOSTAMI W CIĄGACH DRÓG NA TERENIE GMINY JELEŚNIA"
LOKALIZACJA:	**DROGA WEWNĘTRZNA - DROGA DO ROBASZYŃSKICH W MIEJSCOWOŚCI SOPOTNIA MAŁA, GMINA JELEŚNIA, POW. ŻYWIECKI, WOJ. ŚLĄSKIE**
INWESTOR: GMINA JELEŚNIA UL. PLEBEŃSKA 1, 34-340 JELEŚNIA	RYS. NR **4.2**
STADIUM: MATERIAŁY DO ZGŁOSZENIA BRANŻA: DROGOWA	SKALA: 1:1000
NAZWA RYSUNKU: MAPA EWIDENCJI GRUNTÓW **DROGA DO ROBASZYŃSKICH W SOPOTNI MAŁEJ**	DATA: IV 2022 r.
PROJEKTOWAŁ: mgr inż. Dariusz Gęga upr. nr SLK/8946/PBD/19 w specj. inżynieryjnej drogowej	PODPIS:
AUTOR OPRACOWANIA: mgr inż. Arkadiusz Krzesak upr. nr SLK/2182/PWOK/08 w specj. konstrukcyjno-bud.	PODPIS:

PRZEKROJE TYPOWE
SKALA 1:50

Przekrój typowy na odcinku
od km 0+000,00 do km 0+002,00

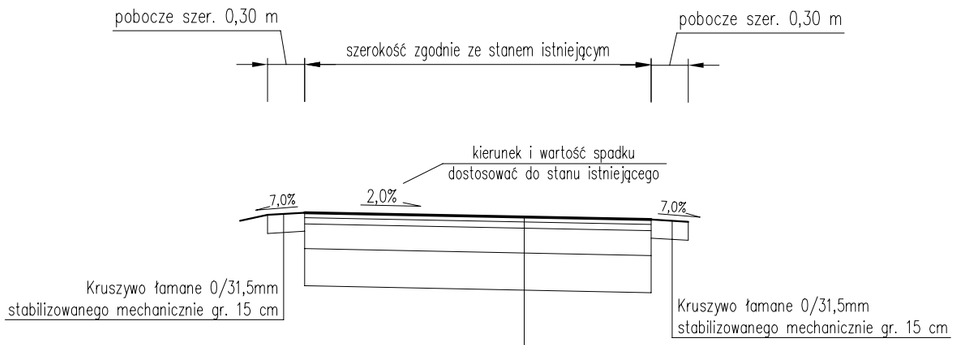

Warstwa ścieralna – beton asfaltowy 0/11mm	4 cm
Warstwa wiążąca – beton asfaltowy 0/16mm	5 cm
Podbudowa zasadnicza z kruszywa łamanego 0/31,5mm stabilizowanego mechanicznie	20 cm
Podbudowa pomocnicza z kruszywa nauralnego 0/63mm stabilizowanego mechanicznie	30 cm
Korytowanie na głębokość ok. 55,0 cm wraz z profilowaniem i zagęszczeniam istn. podbudowy	

Przekrój typowy na odcinku
od km 0+015,50 do km 0+042,00

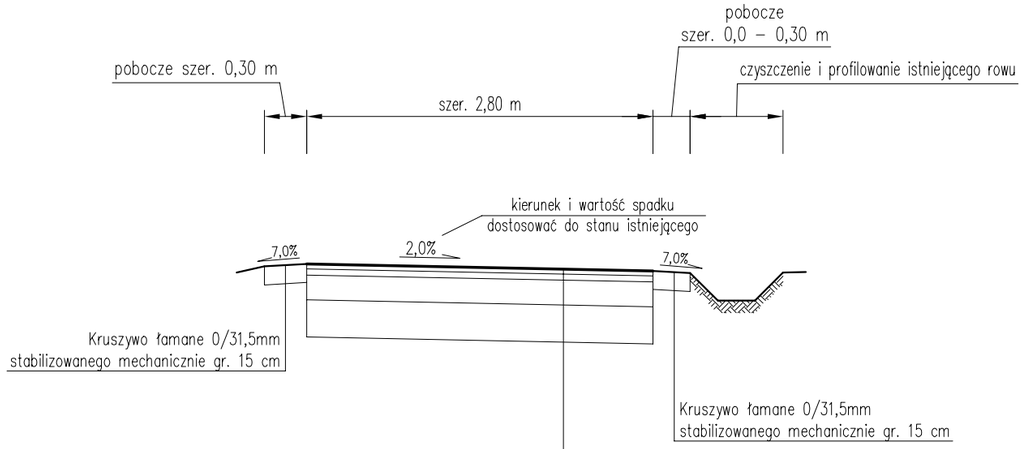

Warstwa ścieralna – beton asfaltowy 0/11mm	4 cm
Warstwa wiążąca – beton asfaltowy 0/16mm	5 cm
Podbudowa zasadnicza z kruszywa łamanego 0/31,5mm stabilizowanego mechanicznie	20 cm
Podbudowa pomocnicza z kruszywa nauralnego 0/63mm stabilizowanego mechanicznie	30 cm
Korytowanie na głębokość ok. 55,0 cm wraz z profilowaniem i zagęszczeniam istn. podbudowy	

Przekrój typowy na odcinku
od km 0+042,00 do km 0+160,00

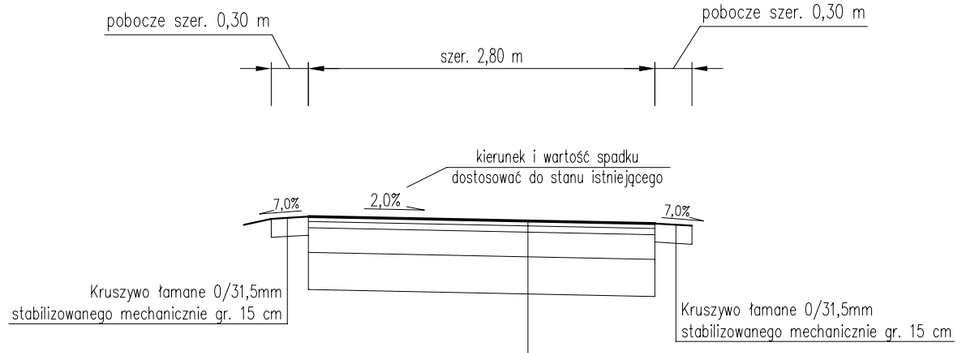

Warstwa ścieralna – beton asfaltowy 0/11mm	4 cm
Warstwa wiążąca – beton asfaltowy 0/16mm	5 cm
Podbudowa zasadnicza z kruszywa łamanego 0/31,5mm stabilizowanego mechanicznie	20 cm
Podbudowa pomocnicza z kruszywa nauralnego 0/63mm stabilizowanego mechanicznie	30 cm
Korytowanie na głębokość ok. 55,0 cm wraz z profilowaniem i zagęszczeniam istn. podbudowy	

UWAGI:
1. Kierunek i wartość spadku nawierzchni dostosować do stanu istniejącego, zapewniając jednocześnie sprawne odprowadzenie wody.
2. Początek i koniec nawiązać wysokościowo do stanu istniejącego.

pracownia projektowa **KBN PROJEKT**	**NAZWA OBIEKTU BUDOWLANEGO:** PRZEBUDOWA DRÓG WEWNĘTRZNYCH NA TERENIE GMINY JELEŚNIA, W RAMACH ZADANIA "BUDOWA I MODERNIZACJA DRÓG GMINNYCH WRAZ Z INFRASTRUKTURĄ DROGOWĄ, MOSTAMI W CIĄGACH DRÓG NA TERENIE GMINY JELEŚNIA"
LOKALIZACJA:	**DROGA WEWNĘTRZNA - DROGA DO ROBASZYŃSKICH W MIEJSCOWOŚCI SOPOTNIA MAŁA, GMINA JELEŚNIA, POW. ŻYWIECKI, WOJ. ŚLĄSKIE**
INWESTOR:	GMINA JELEŚNIA UL. PLEBEŃSKA 1, 34-340 JELEŚNIA
RYS. NR	**4.3**
STADIUM: MATERIAŁY DO ZGŁOSZENIA	BRANŻA: DROGOWA
SKALA:	1:50
NAZWA RYSUNKU: PRZEKROJE TYPOWE **DROGA DO ROBASZYŃSKICH W SOPOTNI MAŁEJ**	DATA: IV 2022 r.
PROJEKTOWAŁ:	mgr inż. Dariusz Gęga upr. nr SLK/8946/PBD/19 w specj. inżynieryjnej drogowej
PODPIS:	
AUTOR OPRACOWANIA:	mgr inż. Arkadiusz Krzesak upr. nr SLK/2182/PWOK/08 w specj. konstrukcyjno-bud.
PODPIS:	

PROJEKT ZAGOSPODAROWANIA TERENU
SKALA 1:500

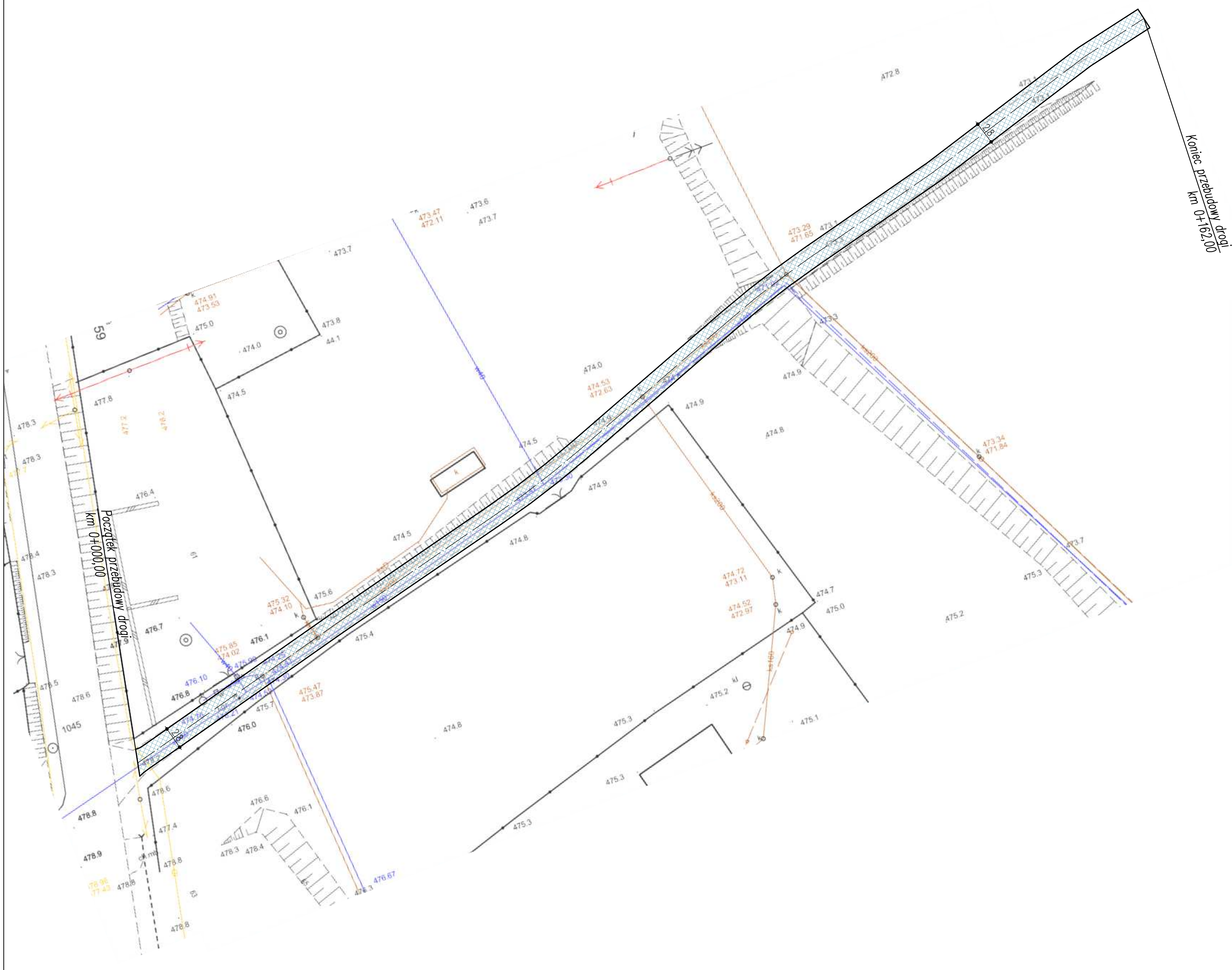

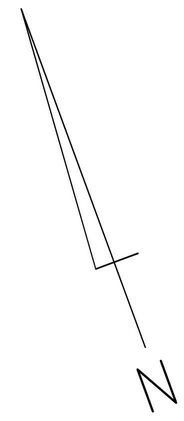

UWAGI:
- początek i koniec nawiązać wysokościowo do stanu istniejącego,
- istniejące włazy studzienek kanalizacyjnych występujące w pasie drogi należy wyregulować i dostosować wysokościowo do nowej niwelety jezdni oraz pochyleń podłużnych i poprzecznych nawierzchni

LEGENDA:

przebudowa nawierzchni jezdni wraz z podbudową

pracownia projektowa KBN PROJEKT	NAZWA OBIEKTU BUDOWLANEGO: PRZEBUDOWA DRÓG WEWNĘTRZNYCH NA TERENIE GMINY JELEŚNIA, W RAMACH ZADANIA "BUDOWA I MODERNIZACJA DRÓG GMINNYCH WRAZ Z INFRASTRUKTURĄ DROGOWĄ, MOSTAMI W CIĄGACH DRÓG NA TERENIE GMINY JELEŚNIA"	
LOKALIZACJA: DROGA WEWNĘTRZNA - UL. SKŁADOWA W MIEJSCOWOŚCI JELEŚNIA, GMINA JELEŚNIA, POW. ŻYWIECKI, WOJ. ŚLĄSKIE		
INWESTOR: GMINA JELEŚNIA UL. PLEBEŃSKA 1, 34-340 JELEŚNIA		RYS. NR 5.1
STADIUM: MATERIAŁY DO ZGŁOSZENIA	BRANŻA: DROGOWA	SKALA: 1:500
NAZWA RYSUNKU: PROJEKT ZAGOSPODAROWANIA TERENU **UL. SKŁADOWA W JELEŚNI**		DATA: IV 2022 r.
PROJEKTOWAŁ:	mgr inż. Dariusz Gęga upr. nr SLK/8946/PBD/19 w specj. inżynieryjnej drogowej	PODPIS:
AUTOR OPRACOWANIA:	mgr inż. Arkadiusz Krzesak upr. nr SLK/2182/PWOK/08 w specj. konstrukcyjno-bud.	PODPIS:

MAPA EWIDENCJI GRUNTÓW
SKALA 1:1000

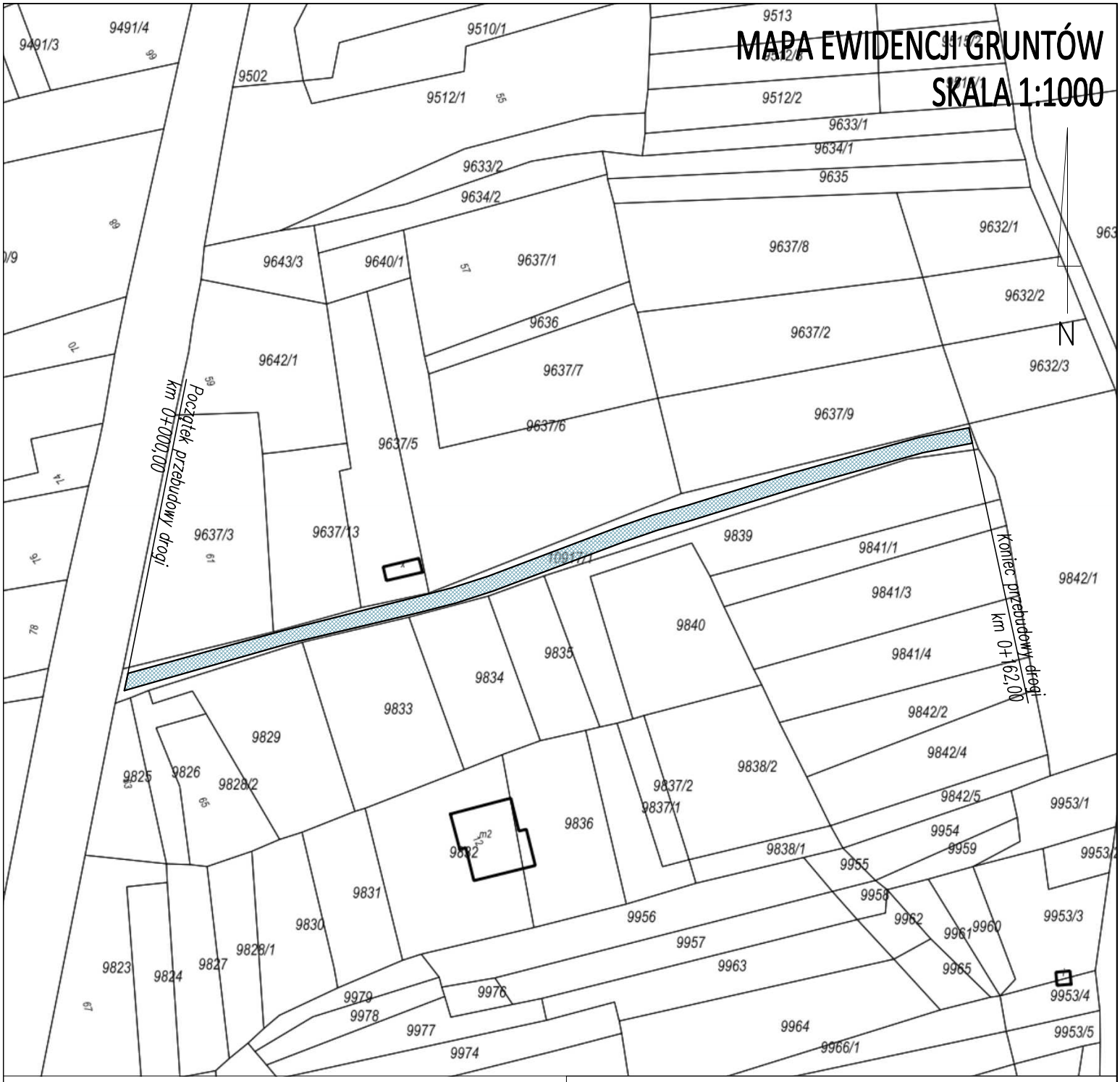

pracownia projektowa KBN PROJEKT	**NAZWA OBIEKTU BUDOWLANEGO:** PRZEBUDOWA DRÓG WEWNĘTRZNYCH NA TERENIE GMINY JELEŚNIA, W RAMACH ZADANIA "BUDOWA I MODERNIZACJA DRÓG GMINNYCH WRAZ Z INFRASTRUKTURĄ DROGOWĄ, MOSTAMI W CIĄGACH DRÓG NA TERENIE GMINY JELEŚNIA"
LOKALIZACJA:	DROGA WEWNĘTRZNA - UL. SKŁADOWA W MIEJSCOWOŚCI JELEŚNIA, GMINA JELEŚNIA, POW. ŻYWIECKI, WOJ. ŚLĄSKIE
INWESTOR:	GMINA JELEŚNIA UL. PLEBEŃSKA 1, 34-340 JELEŚNIA RYS. NR: **5.2**
STADIUM: MATERIAŁY DO ZGŁOSZENIA BRANŻA: DROGOWA	SKALA: 1:1000
NAZWA RYSUNKU: MAPA EWIDENCJI GRUNTÓW **UL. SKŁADOWA W JELEŚNI**	DATA: IV 2022 r.
PROJEKTOWAŁ: mgr inż. Dariusz Gęga upr. nr SLK/8946/PBD/19 w specj. inżynieryjnej drogowej	PODPIS:
AUTOR OPRACOWANIA: mgr inż. Arkadiusz Krzesak upr. nr SLK/2182/PWOK/08 w specj. konstrukcyjno-bud.	PODPIS:

PRZEKRÓJ TYPOWY
SKALA 1:50

Przekrój typowy na odcinku
od km 0+000,00 do km 0+162,00

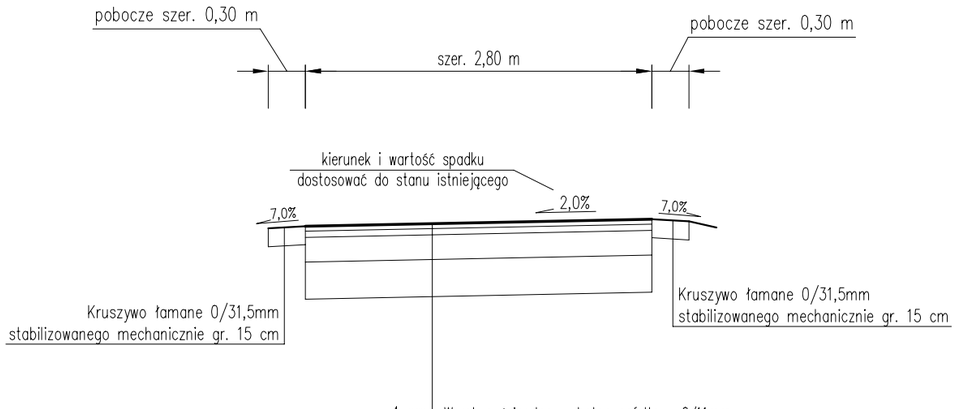

4 cm	Warstwa ścieralna – beton asfaltowy 0/11mm
5 cm	Warstwa wiążąca – beton asfaltowy 0/16mm
20 cm	Podbudowa zasadnicza z kruszywa łamanego 0/31,5mm stabilizowanego mechanicznie
30 cm	Podbudowa pomocnicza z kruszywa nauralnego 0/63mm stabilizowanego mechanicznie
	Korytowanie na głębokość ok. 55,0 cm wraz z profilowaniem i zagęszczeniam istn. podbudowy

UWAGI:
1. Kierunek i wartość spadku nawierzchni dostosować do stanu istniejącego, zapewniając jednocześnie sprawne odprowadzenie wody.
2. Początek i koniec nawiązać wysokościowo do stanu istniejącego.
3. Istniejące włazy studzienek kanalizacyjnych oraz skrzynki zasuw wodociągowych występujące w pasie drogi gminnej należy wyregulować i dostosować wysokościowo do nowej niwelety jezdni oraz pochyleń podłużnych i poprzecznych nawierzchni

pracownia projektowa KBN PROJEKT	**NAZWA OBIEKTU BUDOWLANEGO:** PRZEBUDOWA DRÓG WEWNĘTRZNYCH NA TERENIE GMINY JELEŚNIA, W RAMACH ZADANIA "BUDOWA I MODERNIZACJA DRÓG GMINNYCH WRAZ Z INFRASTRUKTURĄ DROGOWĄ, MOSTAMI W CIĄGACH DRÓG NA TERENIE GMINY JELEŚNIA"
LOKALIZACJA: **DROGA WEWNĘTRZNA - DROGA ROBASZYŃSCY W MIEJSCOWOŚCI SOPOTNIA MAŁA, GMINA JELEŚNIA, POW. ŻYWIECKI, WOJ. ŚLĄSKIE**	
INWESTOR: GMINA JELEŚNIA UL. PLEBEŃSKA 1, 34-340 JELEŚNIA	RYS. NR **5.3**
STADIUM: MATERIAŁY DO ZGŁOSZENIA BRANŻA: DROGOWA	SKALA: 1:50
NAZWA RYSUNKU: PRZEKRÓJ TYPOWY **DROGA NA ROBASZYŃSCY W SOPOTNI MAŁEJ**	DATA: IV 2022 r.
PROJEKTOWAŁ: mgr inż. Dariusz Gęga upr. nr SLK/8946/PBD/19 w specj. inżynieryjnej drogowej	PODPIS:
AUTOR OPRACOWANIA: mgr inż. Arkadiusz Krzesak upr. nr SLK/2182/PWOK/08 w specj. konstrukcyjno-bud.	PODPIS:

PROJEKT ZAGOSPODAROWANIA TERENU
SKALA 1:500

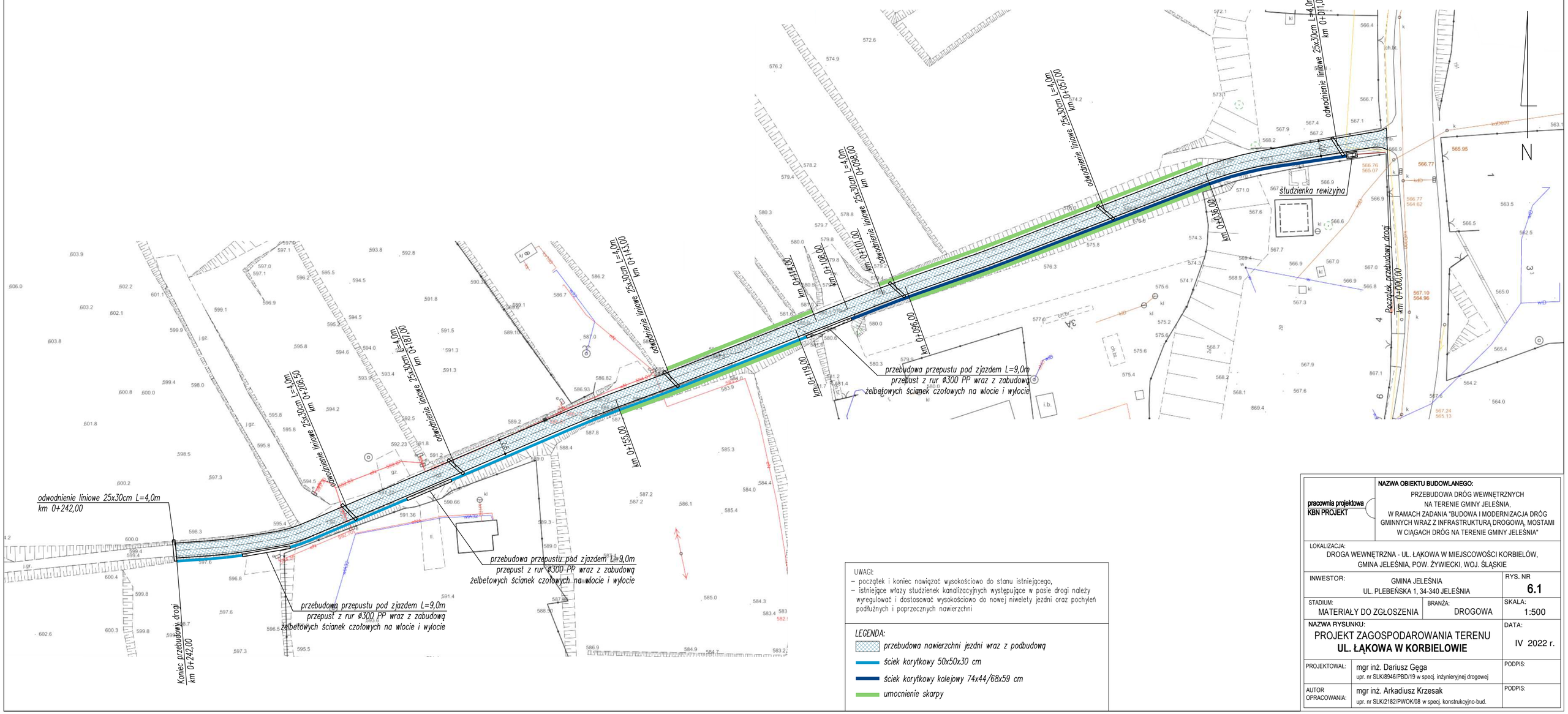

UWAGI:
- początek i koniec nawiązać wysokościowo do stanu istniejącego,
- istniejące włazy studzienek kanalizacyjnych występujące w pasie drogi należy wyregulować i dostosować wysokościowo do nowej niwelety jezdni oraz pochyleń podłużnych i poprzecznych nawierzchni

LEGENDA:
- przebudowa nawierzchni jezdni wraz z podbudową
- ściek korytkowy 50x50x30 cm
- ściek korytkowy kolejowy 74x44/68x59 cm
- umocnienie skarpy

pracownia projektowa KBN PROJEKT	**NAZWA OBIEKTU BUDOWLANEGO:** PRZEBUDOWA DRÓG WEWNĘTRZNYCH NA TERENIE GMINY JELEŚNIA, W RAMACH ZADANIA "BUDOWA I MODERNIZACJA DRÓG GMINNYCH WRAZ Z INFRASTRUKTURĄ DROGOWĄ, MOSTAMI W CIĄGACH DRÓG NA TERENIE GMINY JELEŚNIA"
LOKALIZACJA:	DROGA WEWNĘTRZNA - UL. ŁĄKOWA W MIEJSCOWOŚCI KORBIELÓW, GMINA JELEŚNIA, POW. ŻYWIECKI, WOJ. ŚLĄSKIE
INWESTOR:	GMINA JELEŚNIA UL. PLEBEŃSKA 1, 34-340 JELEŚNIA — RYS. NR: **6.1**
STADIUM: MATERIAŁY DO ZGŁOSZENIA	BRANŻA: DROGOWA — SKALA: 1:500
NAZWA RYSUNKU:	PROJEKT ZAGOSPODAROWANIA TERENU **UL. ŁĄKOWA W KORBIELOWIE** — DATA: IV 2022 r.
PROJEKTOWAŁ:	mgr inż. Dariusz Gęga, upr. nr SLK/8946/PBD/19 w specj. inżynieryjnej drogowej — PODPIS:
AUTOR OPRACOWANIA:	mgr inż. Arkadiusz Krzesak, upr. nr SLK/2182/PWOK/08 w specj. konstrukcyjno-bud. — PODPIS:

MAPA EWIDENCJI GRUNTÓW
SKALA 1:1000

N

Początek przebudowy drogi
km 0+000,00

Koniec przebudowy drogi
km 0+242,00

pracownia projektowa KBN PROJEKT	**NAZWA OBIEKTU BUDOWLANEGO:** PRZEBUDOWA DRÓG WEWNĘTRZNYCH NA TERENIE GMINY JELEŚNIA, W RAMACH ZADANIA "BUDOWA I MODERNIZACJA DRÓG GMINNYCH WRAZ Z INFRASTRUKTURĄ DROGOWĄ, MOSTAMI W CIĄGACH DRÓG NA TERENIE GMINY JELEŚNIA"
LOKALIZACJA:	DROGA WEWNĘTRZNA - UL. ŁĄKOWA W MIEJSCOWOŚCI KORBIELÓW, GMINA JELEŚNIA, POW. ŻYWIECKI, WOJ. ŚLĄSKIE
INWESTOR:	GMINA JELEŚNIA UL. PLEBEŃSKA 1, 34-340 JELEŚNIA
RYS. NR	6.2
STADIUM:	MATERIAŁY DO ZGŁOSZENIA
BRANŻA:	DROGOWA
SKALA:	1:1000
NAZWA RYSUNKU:	MAPA EWIDENCJI GRUNTÓW **UL. ŁĄKOWA W KORBIELOWIE**
DATA:	IV 2022 r.
PROJEKTOWAŁ:	mgr inż. Dariusz Gęga upr. nr SLK/8946/PBD/19 w specj. inżynieryjnej drogowej
PODPIS:	
AUTOR OPRACOWANIA:	mgr inż. Arkadiusz Krzesak upr. nr SLK/2182/PWOK/08 w specj. konstrukcyjno-bud.
PODPIS:	

PRZEKROJE TYPOWE - CZĘŚĆ 1
SKALA 1:50

Przekrój typowy na odcinku
od km 0+000,00 do km 0+036,00

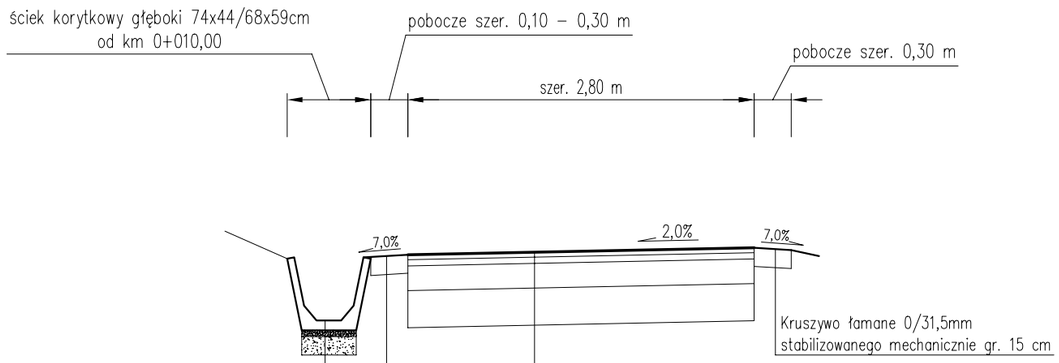

Ścieg korytkowy głęboki 74x44/68x59cm	59cm
Podsypka piaskowo– cementowa 1:4 gr. 5cm	5 cm
Podbudowa z kruszywa łamanego 0/31,5mm stabilizowanego mechanicznie gr. 15cm	15cm

Kruszywo łamane 0/31,5mm
stabilizowanego mechanicznie gr. 15 cm

4 cm	Warstwa ścieralna – beton asfaltowy 0/11mm
5 cm	Warstwa wiążąca – beton asfaltowy 0/16mm
20 cm	Podbudowa zasadnicza z kruszywa łamanego 0/31,5mm stabilizowanego mechanicznie
30 cm	Podbudowa pomocnicza z kruszywa nauralnego 0/63mm stabilizowanego mechanicznie
	Korytowanie na głębokość ok. 40,0–55,0 cm wraz z profilowaniem i zagęszczeniam istn. podbudowy

Przekrój typowy na odcinku
od km 0+036,00 do km 0+108,00

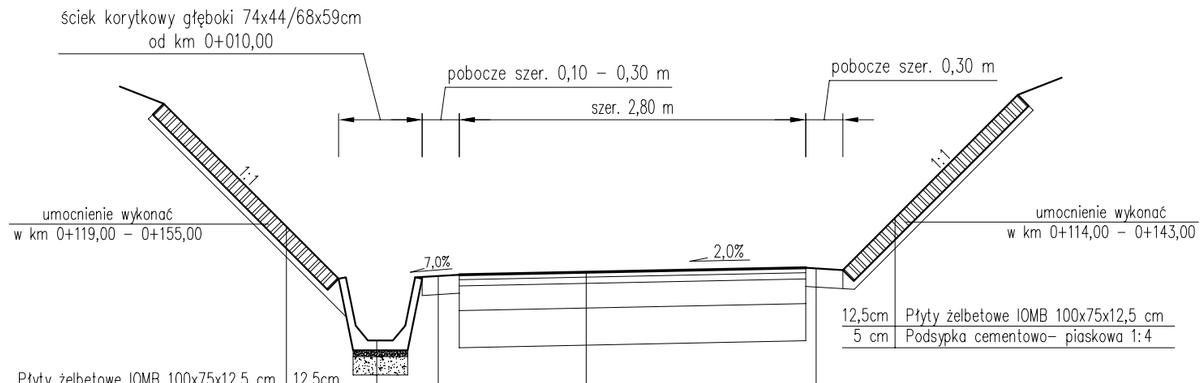

Ścieg korytkowy głęboki 74x44/68x59cm	59cm
Podsypka piaskowo– cementowa 1:4 gr. 5cm	5 cm
Podbudowa z kruszywa łamanego 0/31,5mm stabilizowanego mechanicznie gr. 15cm	15cm

Kruszywo łamane 0/31,5mm
stabilizowanego mechanicznie gr. 15 cm

4 cm	Warstwa ścieralna – beton asfaltowy 0/11mm
5 cm	Warstwa wiążąca – beton asfaltowy 0/16mm
20 cm	Podbudowa zasadnicza z kruszywa łamanego 0/31,5mm stabilizowanego mechanicznie
30 cm	Podbudowa pomocnicza z kruszywa nauralnego 0/63mm stabilizowanego mechanicznie
	Korytowanie na głębokość ok. 40,0 cm wraz z profilowaniem i zagęszczeniam istn. podbudowy

UWAGI:
1. Kierunek i wartość spadku nawierzchni dostosować do stanu istniejącego, zapewniając jednocześnie sprawne odprowadzenie wody.
2. Początek i koniec nawiązać wysokościowo do stanu istniejącego.

pracownia projektowa KBN PROJEKT	**NAZWA OBIEKTU BUDOWLANEGO:** PRZEBUDOWA DRÓG WEWNĘTRZNYCH NA TERENIE GMINY JELEŚNIA, W RAMACH ZADANIA "BUDOWA I MODERNIZACJA DRÓG GMINNYCH WRAZ Z INFRASTRUKTURĄ DROGOWĄ, MOSTAMI W CIĄGACH DRÓG NA TERENIE GMINY JELEŚNIA"
LOKALIZACJA:	DROGA WEWNĘTRZNA - UL. ŁĄKOWA W MIEJSCOWOŚCI KORBIELÓW, GMINA JELEŚNIA, POW. ŻYWIECKI, WOJ. ŚLĄSKIE
INWESTOR:	GMINA JELEŚNIA UL. PLEBEŃSKA 1, 34-340 JELEŚNIA
RYS. NR	**6.3**
STADIUM:	MATERIAŁY DO ZGŁOSZENIA
BRANŻA:	DROGOWA
SKALA:	1:50
NAZWA RYSUNKU:	PRZEKROJE TYPOWE - CZĘŚĆ 1 **UL. ŁĄKOWA W KORBIELOWIE**
DATA:	IV 2022 r.
PROJEKTOWAŁ:	mgr inż. Dariusz Gęga upr. nr SLK/8946/PBD/19 w specj. inżynieryjnej drogowej
PODPIS:	
AUTOR OPRACOWANIA:	mgr inż. Arkadiusz Krzesak upr. nr SLK/2182/PWOK/08 w specj. konstrukcyjno-bud.
PODPIS:	

PRZEKROJE TYPOWE - CZĘŚĆ 2
SKALA 1:50

Przekrój typowy na odcinku
od km 0+108,00 do km 0+155,00

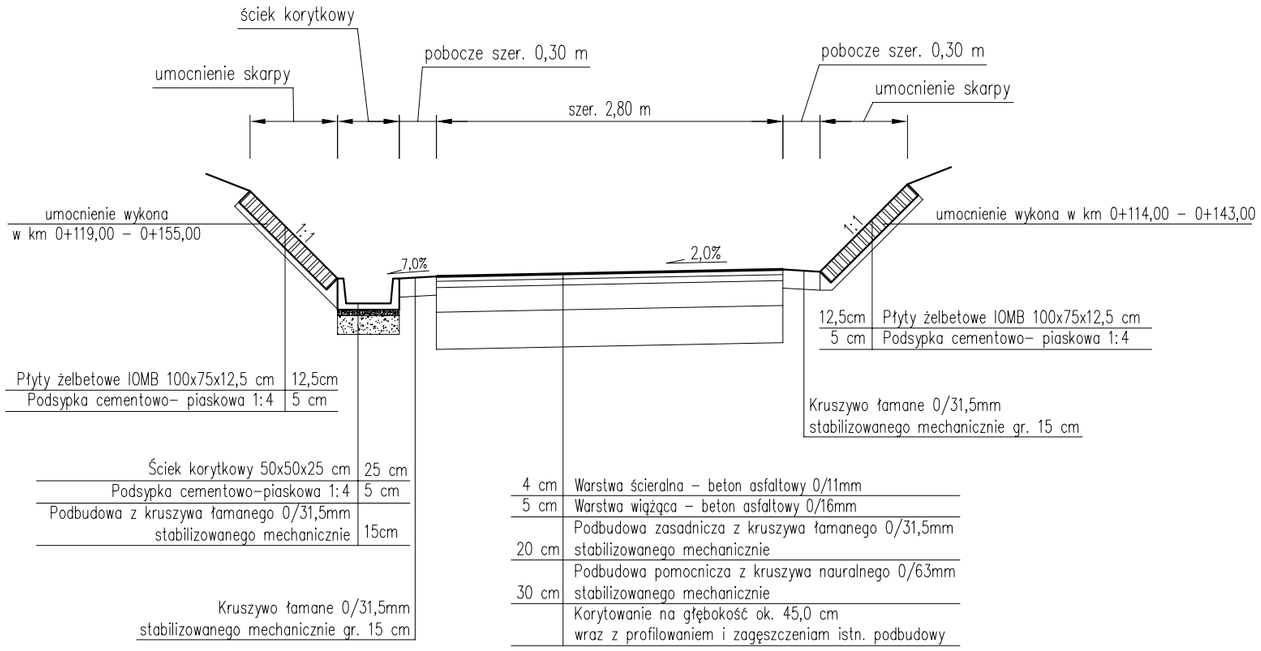

Przekrój typowy na odcinku
od km 0+155,00 do km 0+242,00

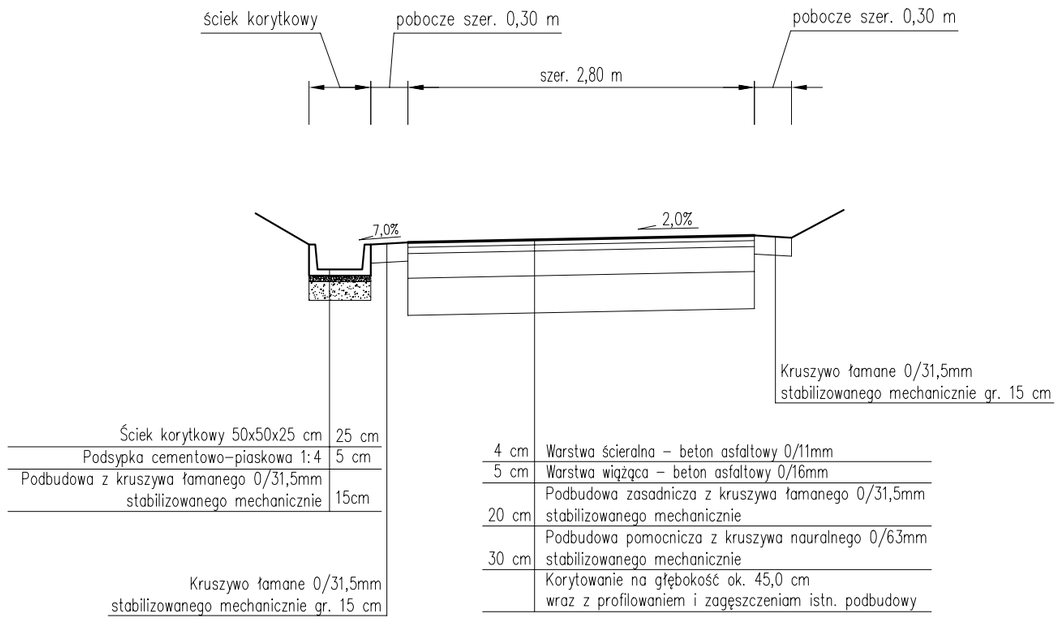

UWAGI:
1. Kierunek i wartość spadku nawierzchni dostosować do stanu istniejącego, zapewniając jednocześnie sprawne odprowadzenie wody.
2. Początek i koniec nawiązać wysokościowo do stanu istniejącego.

pracownia projektowa KBN PROJEKT	**NAZWA OBIEKTU BUDOWLANEGO:** PRZEBUDOWA DRÓG WEWNĘTRZNYCH NA TERENIE GMINY JELEŚNIA, W RAMACH ZADANIA "BUDOWA I MODERNIZACJA DRÓG GMINNYCH WRAZ Z INFRASTRUKTURĄ DROGOWĄ, MOSTAMI W CIĄGACH DRÓG NA TERENIE GMINY JELEŚNIA"
LOKALIZACJA:	DROGA WEWNĘTRZNA - UL. ŁĄKOWA W MIEJSCOWOŚCI KORBIELÓW, GMINA JELEŚNIA, POW. ŻYWIECKI, WOJ. ŚLĄSKIE
INWESTOR:	GMINA JELEŚNIA UL. PLEBEŃSKA 1, 34-340 JELEŚNIA
RYS. NR	6.4
STADIUM: MATERIAŁY DO ZGŁOSZENIA	BRANŻA: DROGOWA
SKALA:	1:50
NAZWA RYSUNKU: PRZEKROJE TYPOWE - CZĘŚĆ 2 **UL. ŁĄKOWA W KORBIELOWIE**	DATA: IV 2022 r.
PROJEKTOWAŁ:	mgr inż. Dariusz Gęga upr. nr SLK/8946/PBD/19 w specj. inżynieryjnej drogowej — PODPIS:
AUTOR OPRACOWANIA:	mgr inż. Arkadiusz Krzesak upr. nr SLK/2182/PWOK/08 w specj. konstrukcyjno-bud. — PODPIS:

PROJEKT ZAGOSPODAROWANIA TERENU
SKALA 1:500

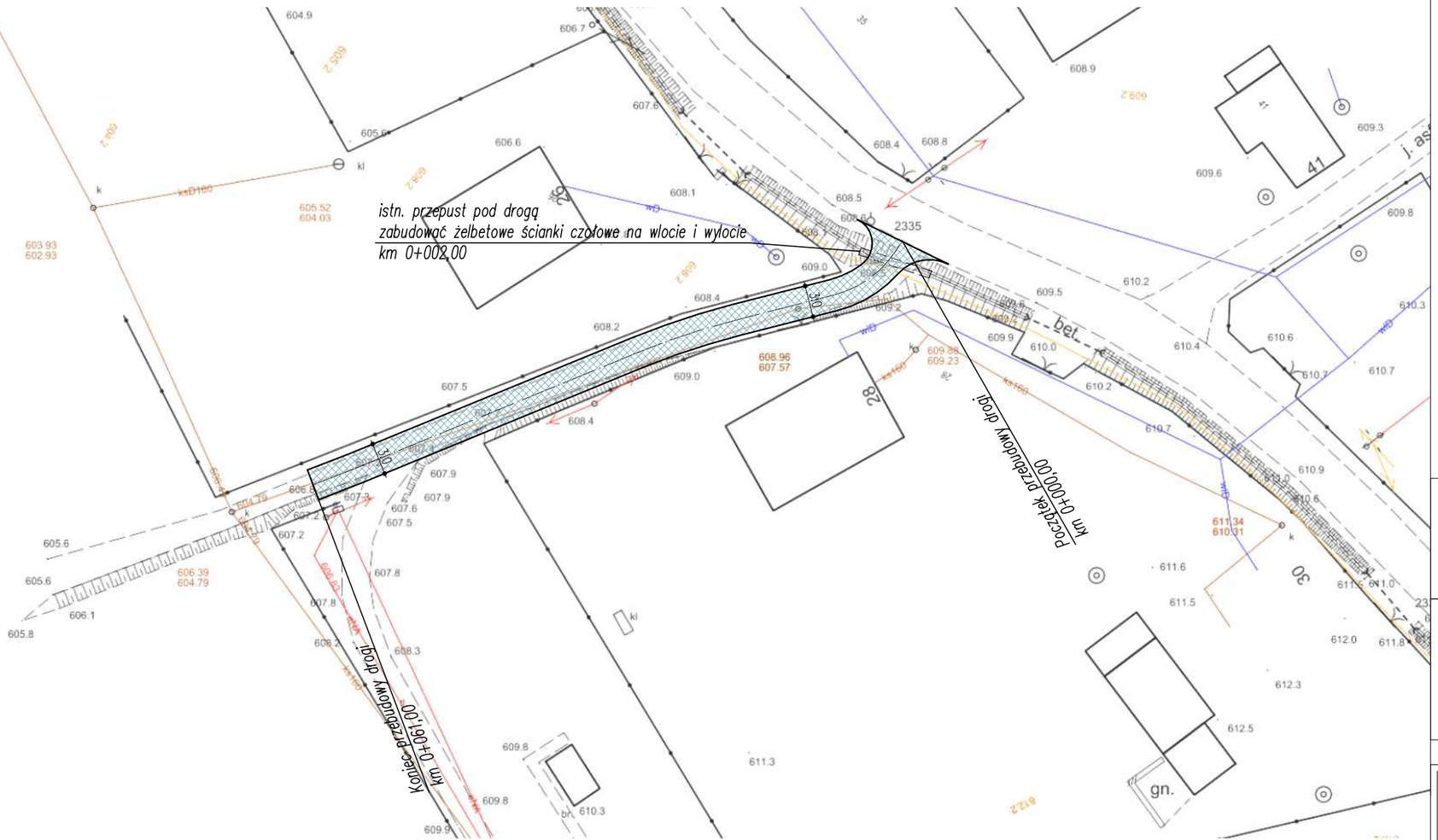

UWAGI:
- początek i koniec nawiązać wysokościowo do stanu istniejącego,
- istniejące włazy studzienek kanalizacyjnych występujące w pasie drogi należy wyregulować i dostosować wysokościowo do nowej niwelety jezdni oraz pochyleń podłużnych i poprzecznych nawierzchni

LEGENDA:

przebudowa nawierzchni jezdni wraz z podbudową

pracownia projektowa
KBN PROJEKT

NAZWA OBIEKTU BUDOWLANEGO:
PRZEBUDOWA DRÓG WEWNĘTRZNYCH
NA TERENIE GMINY JELEŚNIA,
W RAMACH ZADANIA "BUDOWA I MODERNIZACJA DRÓG GMINNYCH WRAZ Z INFRASTRUKTURĄ DROGOWĄ, MOSTAMI W CIĄGACH DRÓG NA TERENIE GMINY JELEŚNIA"

LOKALIZACJA:
DROGA WEWNĘTRZNA - UL. OJCA MIECZYSŁAWA MICHALCZAKA
W MIEJSCOWOŚCI KORBIELÓW, GMINA JELEŚNIA, POW. ŻYWIECKI, WOJ. ŚLĄSKIE

INWESTOR: GMINA JELEŚNIA, UL. PLEBEŃSKA 1, 34-340 JELEŚNIA		RYS. NR 7.1
STADIUM: MATERIAŁY DO ZGŁOSZENIA	BRANŻA: DROGOWA	SKALA: 1:500
NAZWA RYSUNKU: PROJEKT ZAGOSPODAROWANIA TERENU **UL. OJCA MIECZYSŁAWA MICHALCZAKA W KORBIELOWIE**		DATA: IV 2022 r.
PROJEKTOWAŁ:	mgr inż. Dariusz Gęga, upr. nr SLK/8946/PBD/19 w specj. inżynieryjnej drogowej	PODPIS:
AUTOR OPRACOWANIA:	mgr inż. Arkadiusz Krzesak, upr. nr SLK/2182/PWOK/08 w specj. konstrukcyjno-bud.	PODPIS:

MAPA EWIDENCJI GRUNTÓW
SKALA 1:1000

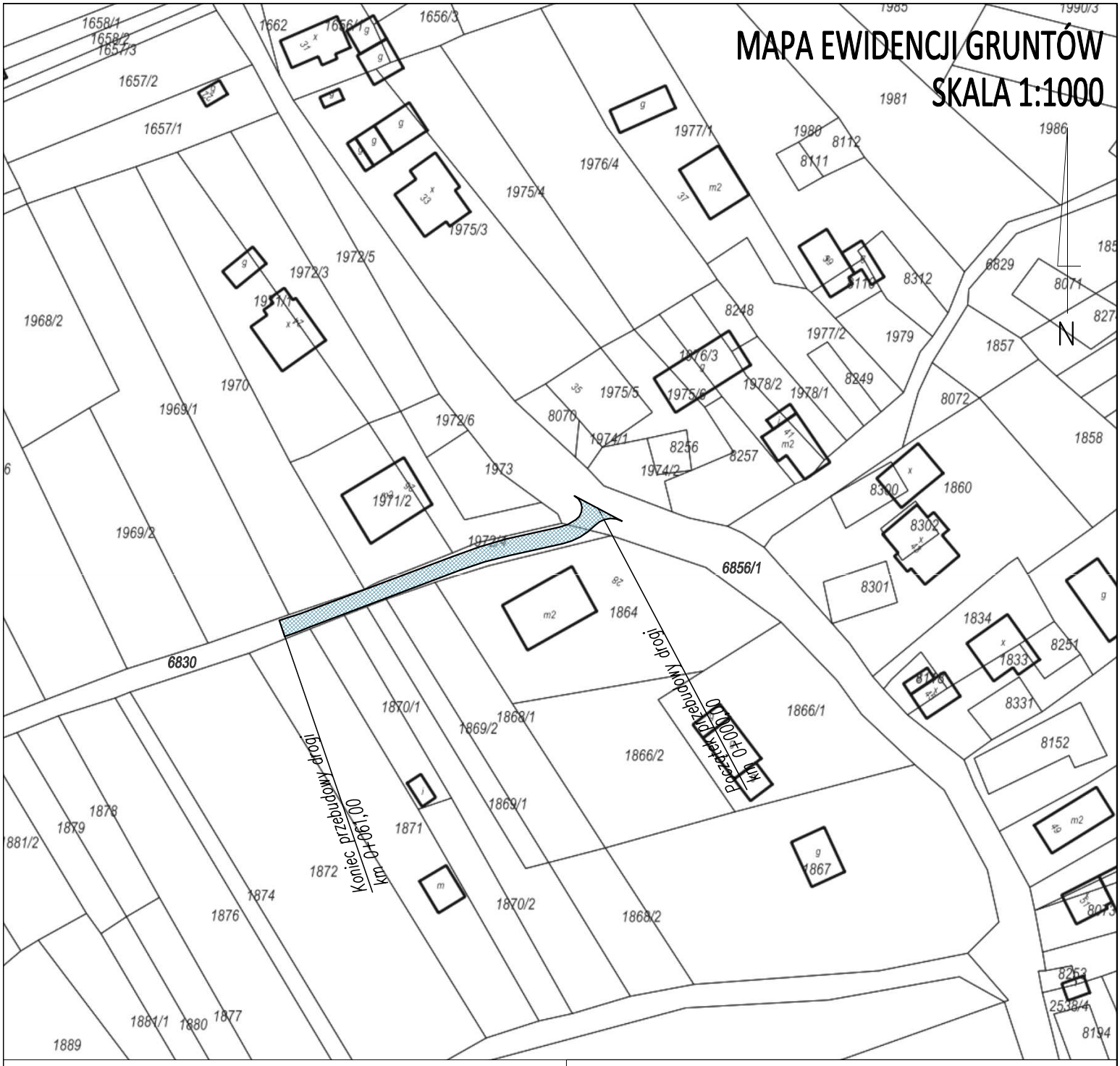

pracownia projektowa KBN PROJEKT	**NAZWA OBIEKTU BUDOWLANEGO:** PRZEBUDOWA DRÓG WEWNĘTRZNYCH NA TERENIE GMINY JELEŚNIA, W RAMACH ZADANIA "BUDOWA I MODERNIZACJA DRÓG GMINNYCH WRAZ Z INFRASTRUKTURĄ DROGOWĄ, MOSTAMI W CIĄGACH DRÓG NA TERENIE GMINY JELEŚNIA"
LOKALIZACJA:	DROGA WEWNĘTRZNA - UL. OJCA MIECZYSŁAWA MICHALCZAKA W MIEJSCOWOŚCI KORBIELÓW, GMINA JELEŚNIA, POW. ŻYWIECKI, WOJ. ŚLĄSKIE
INWESTOR:	GMINA JELEŚNIA UL. PLEBEŃSKA 1, 34-340 JELEŚNIA
RYS. NR	**7.2**
STADIUM: MATERIAŁY DO ZGŁOSZENIA	BRANŻA: DROGOWA
SKALA:	1:1000
NAZWA RYSUNKU: MAPA EWIDENCJI GRUNTÓW **UL. OJCA MIECZYSŁAWA MICHALCZAKA W KORBIELOWIE**	DATA: IV 2022 r.
PROJEKTOWAŁ:	mgr inż. Dariusz Gęga upr. nr SLK/8946/PBD/19 w specj. inżynieryjnej drogowej
PODPIS:	
AUTOR OPRACOWANIA:	mgr inż. Arkadiusz Krzesak upr. nr SLK/2182/PWOK/08 w specj. konstrukcyjno-bud.
PODPIS:	

PRZEKRÓJ TYPOWY
SKALA 1:50

Przekrój typowy na odcinku
od km 0+000,00 do km 0+061,00

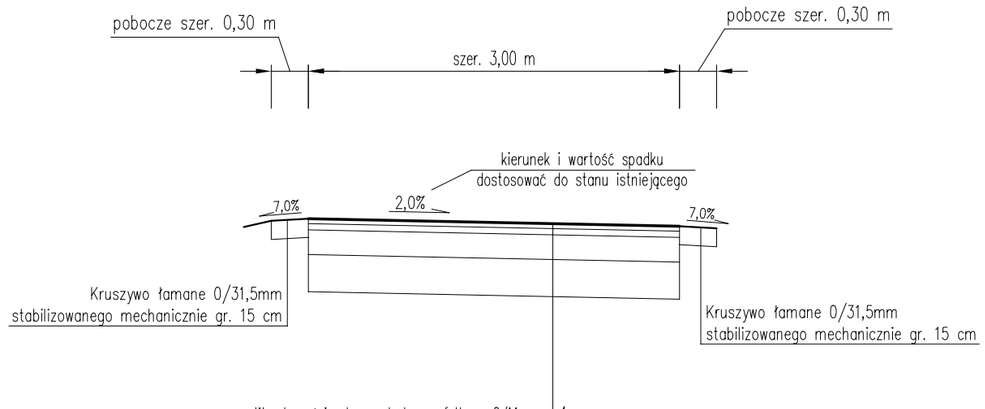

Warstwa ścieralna – beton asfaltowy 0/11mm	4 cm
Warstwa wiążąca – beton asfaltowy 0/16mm	5 cm
Podbudowa zasadnicza z kruszywa łamanego 0/31,5mm stabilizowanego mechanicznie	20 cm
Podbudowa pomocnicza z kruszywa nauralnego 0/63mm stabilizowanego mechanicznie	30 cm
Korytowanie na głębokość ok. 55,0 cm wraz z profilowaniem i zagęszczeniem istn. podbudowy	

UWAGI:
1. Kierunek i wartość spadku nawierzchni dostosować do stanu istniejącego, zapewniając jednocześnie sprawne odprowadzenie wody.
2. Początek i koniec nawiązać wysokościowo do stanu istniejącego.
3. Istniejące włazy studzienek kanalizacyjnych oraz skrzynki zasuw wodociągowych występujące w pasie drogi gminnej należy wyregulować i dostosować wysokościowo do nowej niwelety jezdni oraz pochyleń podłużnych i poprzecznych nawierzchni

pracownia projektowa KBN PROJEKT	**NAZWA OBIEKTU BUDOWLANEGO:** PRZEBUDOWA DRÓG WEWNĘTRZNYCH NA TERENIE GMINY JELEŚNIA, W RAMACH ZADANIA "BUDOWA I MODERNIZACJA DRÓG GMINNYCH WRAZ Z INFRASTRUKTURĄ DROGOWĄ, MOSTAMI W CIĄGACH DRÓG NA TERENIE GMINY JELEŚNIA"
LOKALIZACJA:	DROGA WEWNĘTRZNA - UL. OJCA MIECZYSŁAWA MICHALCZAKA W MIEJSCOWOŚCI KORBIELÓW, GMINA JELEŚNIA, POW. ŻYWIECKI, WOJ. ŚLĄSKIE
INWESTOR:	GMINA JELEŚNIA UL. PLEBEŃSKA 1, 34-340 JELEŚNIA
RYS. NR	7.3
STADIUM:	MATERIAŁY DO ZGŁOSZENIA
BRANŻA:	DROGOWA
SKALA:	1:50
NAZWA RYSUNKU:	PRZEKRÓJ TYPOWY **UL. OJCA MIECZYSŁAWA MICHALCZAKA W KORBIELOWIE**
DATA:	IV 2022 r.
PROJEKTOWAŁ:	mgr inż. Dariusz Gęga upr. nr SLK/8946/PBD/19 w specj. inżynieryjnej drogowej
PODPIS:	
AUTOR OPRACOWANIA:	mgr inż. Arkadiusz Krzesak upr. nr SLK/2182/PWOK/08 w specj. konstrukcyjno-bud.
PODPIS:	

PROJEKT ZAGOSPODAROWANIA TERENU
SKALA 1:500

UWAGI:
- początek i koniec nawiązać wysokościowo do stanu istniejącego,
- istniejące wlazy studzienek kanalizacyjnych występujące w pasie drogi należy wyregulować i dostosować wysokościowo do nowej niwelety jezdni oraz pochyleń podłużnych i poprzecznych nawierzchni

LEGENDA:
- *przebudowa nawierzchni jezdni wraz z podbudową*
- *ściek korytkowy 50x50x25cm*
- *oczyszczenie i profilowanie istniejącego rowu*

pracownia projektowa KBN PROJEKT	**NAZWA OBIEKTU BUDOWLANEGO:** PRZEBUDOWA DRÓG WEWNĘTRZNYCH NA TERENIE GMINY JELEŚNIA, W RAMACH ZADANIA "BUDOWA I MODERNIZACJA DRÓG GMINNYCH WRAZ Z INFRASTRUKTURĄ DROGOWĄ, MOSTAMI W CIĄGACH DRÓG NA TERENIE GMINY JELEŚNIA"
LOKALIZACJA:	DROGA WEWNĘTRZNA - UL. KORMANIAKOWA W MIEJSCOWOŚCI KORBIELÓW, GMINA JELEŚNIA, POW. ŻYWIECKI, WOJ. ŚLĄSKIE
INWESTOR:	GMINA JELEŚNIA UL. PLEBEŃSKA 1, 34-340 JELEŚNIA — RYS. NR: 8.1
STADIUM: MATERIAŁY DO ZGŁOSZENIA	BRANŻA: DROGOWA — SKALA: 1:500
NAZWA RYSUNKU: PROJEKT ZAGOSPODAROWANIA TERENU **UL. KORMANIAKOWA W KORBIELOWIE**	DATA: IV 2022 r.
PROJEKTOWAŁ:	mgr inż. Dariusz Gęga, upr. nr SLK/8946/P6D/19 w spec. inżynieryjnej drogowej — PODPIS:
AUTOR OPRACOWANIA:	mgr inż. Arkadiusz Krzesak, upr. nr SLK/2182/PWOK/08 w spec. konstrukcyjno-bud. — PODPIS:

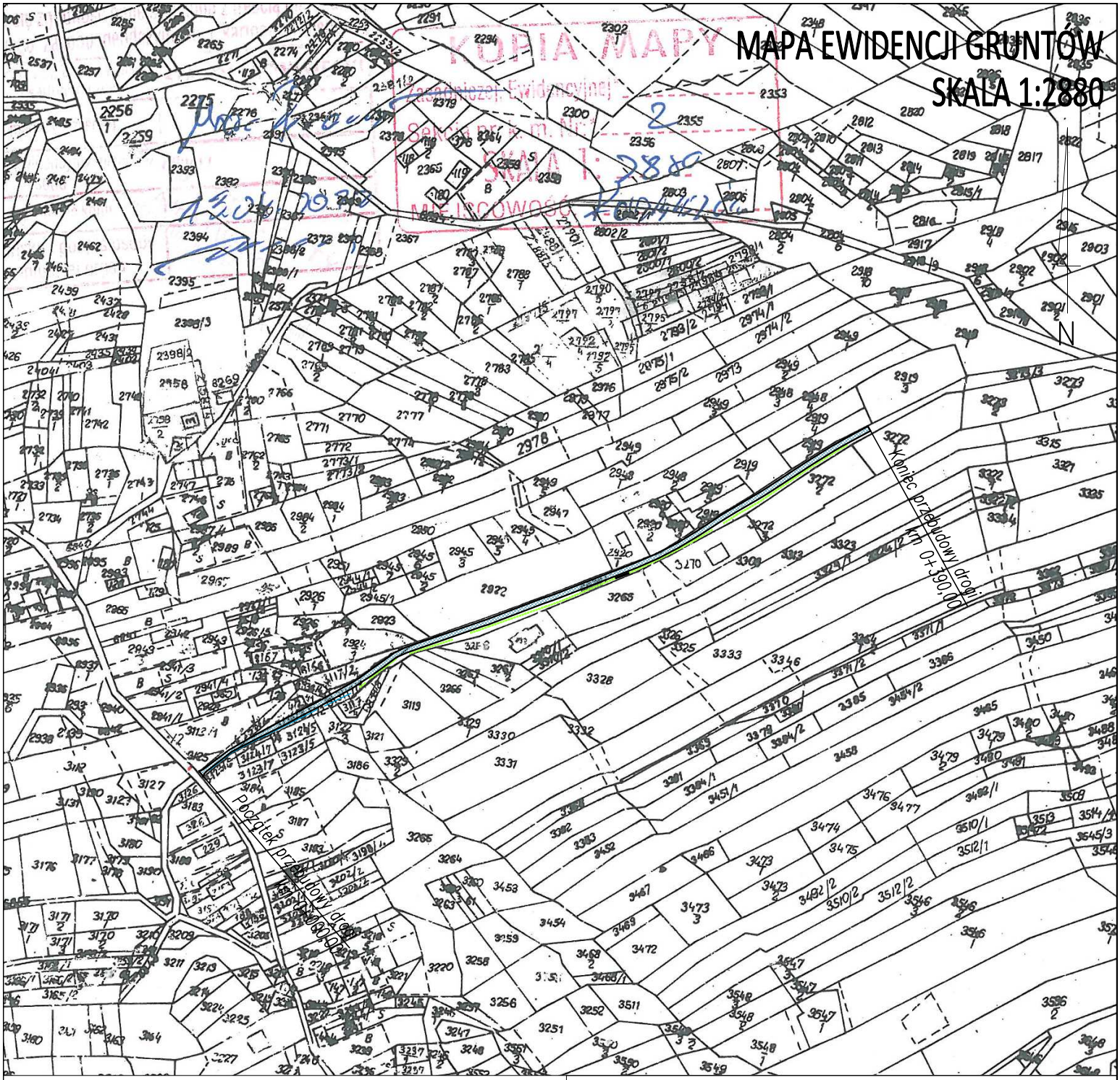

pracownia projektowa KBN PROJEKT	**NAZWA OBIEKTU BUDOWLANEGO:** PRZEBUDOWA DRÓG WEWNĘTRZNYCH NA TERENIE GMINY JELEŚNIA, W RAMACH ZADANIA "BUDOWA I MODERNIZACJA DRÓG GMINNYCH WRAZ Z INFRASTRUKTURĄ DROGOWĄ, MOSTAMI W CIĄGACH DRÓG NA TERENIE GMINY JELEŚNIA"
LOKALIZACJA: DROGA WEWNĘTRZNA - UL. KORMANIAKOWA W MIEJSCOWOŚCI KORBIELÓW, GMINA JELEŚNIA, POW. ŻYWIECKI, WOJ. ŚLĄSKIE	
INWESTOR: GMINA JELEŚNIA UL. PLEBEŃSKA 1, 34-340 JELEŚNIA	RYS. NR 8.2
STADIUM: MATERIAŁY DO ZGŁOSZENIA BRANŻA: DROGOWA	SKALA: 1:2880
NAZWA RYSUNKU: MAPA EWIDENCJI GRUNTÓW **UL. KORMANIAKOWA W KORBIELOWIE**	DATA: IV 2022 r.
PROJEKTOWAŁ: mgr inż. Dariusz Gęga upr. nr SLK/8946/PBD/19 w specj. inżynieryjnej drogowej	PODPIS:
AUTOR OPRACOWANIA: mgr inż. Arkadiusz Krzesak upr. nr SLK/2182/PWOK/08 w specj. konstrukcyjno-bud.	PODPIS:

PRZEKROJE TYPOWE
SKALA 1:50

Przekrój typowy na odcinku
od km 0+000,00 do km 0+089,00

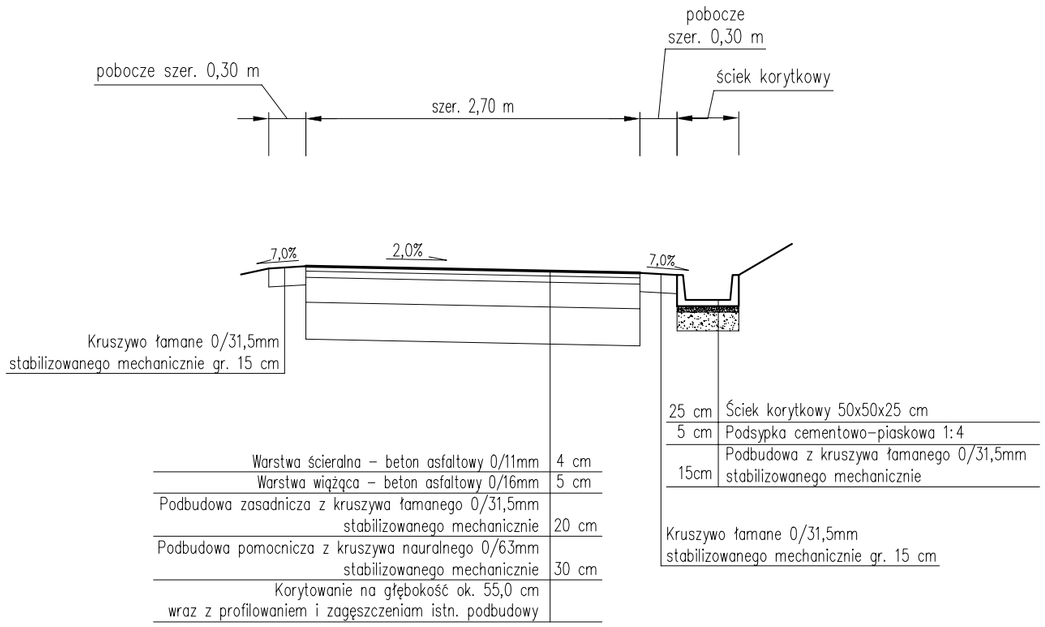

Przekrój typowy na odcinku
od km 0+089,00 do km 0+390,00

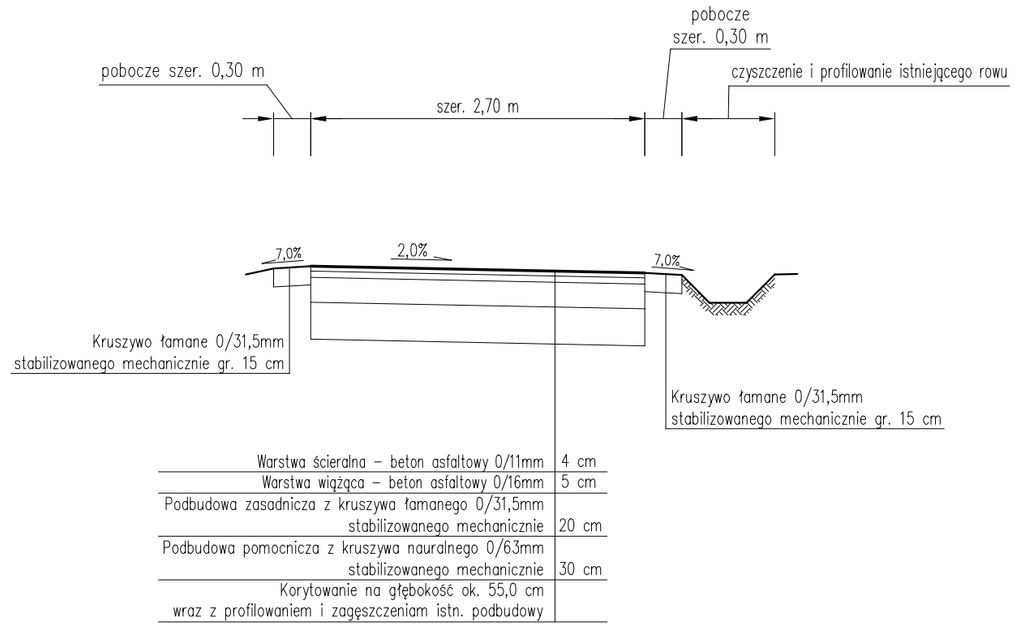

UWAGI:
1. Kierunek i wartość spadku nawierzchni dostosować do stanu istniejącego, zapewniając jednocześnie sprawne odprowadzenie wody.
2. Początek i koniec nawiązać wysokościowo do stanu istniejącego.

pracownia projektowa **KBN PROJEKT**	**NAZWA OBIEKTU BUDOWLANEGO:** PRZEBUDOWA DRÓG WEWNĘTRZNYCH NA TERENIE GMINY JELEŚNIA, W RAMACH ZADANIA "BUDOWA I MODERNIZACJA DRÓG GMINNYCH WRAZ Z INFRASTRUKTURĄ DROGOWĄ, MOSTAMI W CIĄGACH DRÓG NA TERENIE GMINY JELEŚNIA"
LOKALIZACJA:	DROGA WEWNĘTRZNA - UL. KORMANIAKOWA W MIEJSCOWOŚCI KORBIELÓW, GMINA JELEŚNIA, POW. ŻYWIECKI, WOJ. ŚLĄSKIE
INWESTOR:	GMINA JELEŚNIA UL. PLEBEŃSKA 1, 34-340 JELEŚNIA
RYS. NR	**8.3**
STADIUM: MATERIAŁY DO ZGŁOSZENIA	BRANŻA: DROGOWA
SKALA:	1:50
NAZWA RYSUNKU: PRZEKROJE TYPOWE **UL. KORMANIAKOWA W KORBIELOWIE**	DATA: IV 2022 r.
PROJEKTOWAŁ:	mgr inż. Dariusz Gęga upr. nr SLK/8946/PBD/19 w specj. inżynieryjnej drogowej — PODPIS:
AUTOR OPRACOWANIA:	mgr inż. Arkadiusz Krzesak upr. nr SLK/2182/PWOK/08 w specj. konstrukcyjno-bud. — PODPIS:

PROJEKT ZAGOSPODAROWANIA TERENU
SKALA 1:500

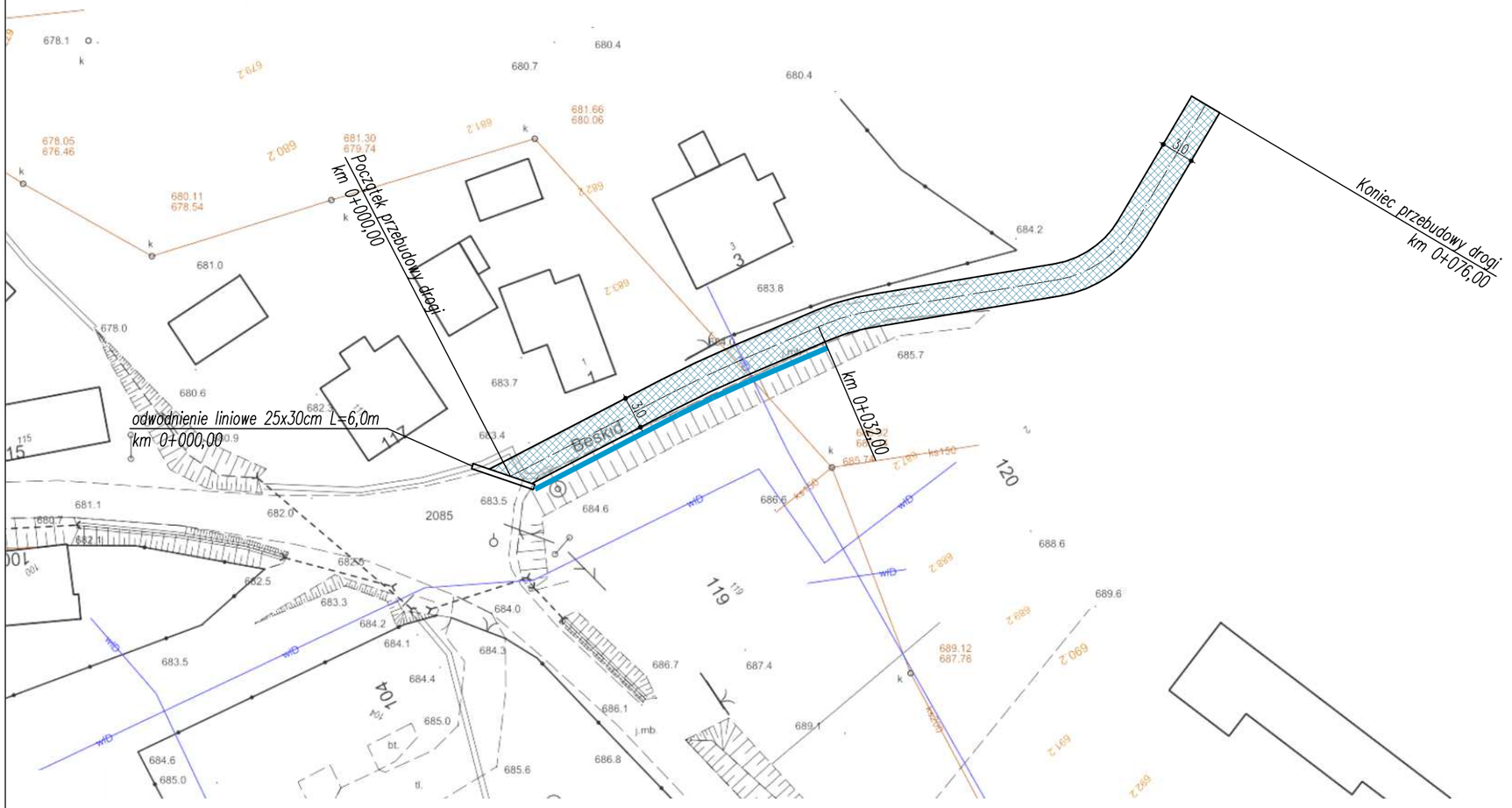

UWAGI:
- początek i koniec nawiązać wysokościowo do stanu istniejącego,
- istniejące włazy studzienek kanalizacyjnych występujące w pasie drogi należy wyregulować i dostosować wysokościowo do nowej niwelety jezdni oraz pochyleń podłużnych i poprzecznych nawierzchni

LEGENDA:

przebudowa nawierzchni jezdni wraz z podbudową

ściek korytkowy 50x60x15 cm

pracownia projektowa **KBN PROJEKT**	**NAZWA OBIEKTU BUDOWLANEGO:** PRZEBUDOWA DRÓG WEWNĘTRZNYCH NA TERENIE GMINY JELEŚNIA, W RAMACH ZADANIA "BUDOWA I MODERNIZACJA DRÓG GMINNYCH WRAZ Z INFRASTRUKTURĄ DROGOWĄ, MOSTAMI W CIĄGACH DRÓG NA TERENIE GMINY JELEŚNIA"	
LOKALIZACJA: DROGA WEWNĘTRZNA - UL. BESKID W MIEJSCOWOŚCI KORBIELÓW, GMINA JELEŚNIA, POW. ŻYWIECKI, WOJ. ŚLĄSKIE		
INWESTOR: GMINA JELEŚNIA UL. PLEBEŃSKA 1, 34-340 JELEŚNIA		RYS. NR **9.1**
STADIUM: MATERIAŁY DO ZGŁOSZENIA	BRANŻA: DROGOWA	SKALA: 1:500
NAZWA RYSUNKU: PROJEKT ZAGOSPODAROWANIA TERENU **UL. BESKID W KORBIELOWIE**		DATA: IV 2022 r.
PROJEKTOWAŁ:	mgr inż. Dariusz Gęga upr. nr SLK/8946/PBD/19 w specj. inżynieryjnej drogowej	PODPIS:
AUTOR OPRACOWANIA:	mgr inż. Arkadiusz Krzesak upr. nr SLK/2182/PWOK/08 w specj. konstrukcyjno-bud.	PODPIS:

MAPA EWIDENCJI GRUNTÓW
SKALA 1:1000

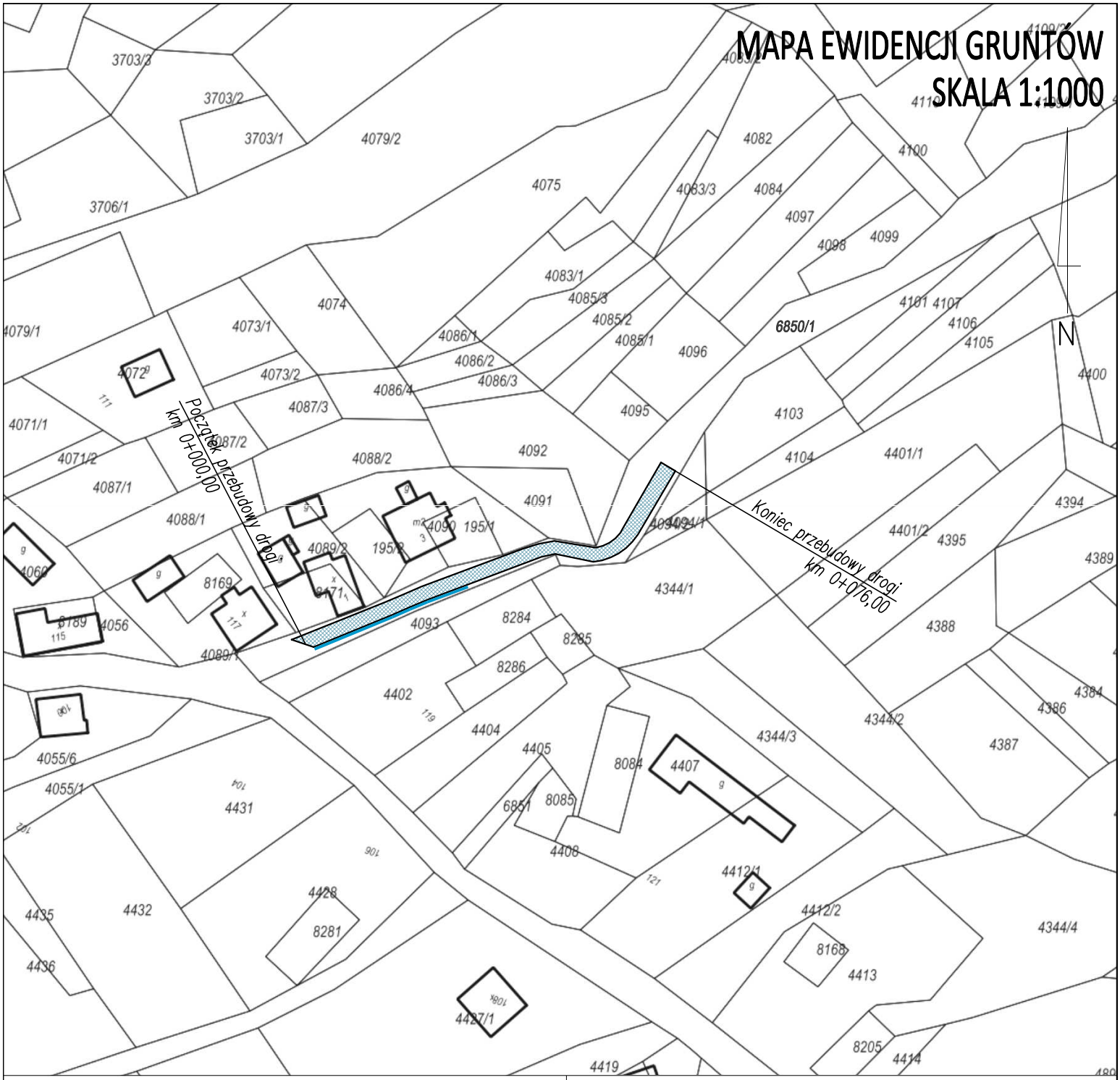

pracownia projektowa KBN PROJEKT	**NAZWA OBIEKTU BUDOWLANEGO:** PRZEBUDOWA DRÓG WEWNĘTRZNYCH NA TERENIE GMINY JELEŚNIA, W RAMACH ZADANIA "BUDOWA I MODERNIZACJA DRÓG GMINNYCH WRAZ Z INFRASTRUKTURĄ DROGOWĄ, MOSTAMI W CIĄGACH DRÓG NA TERENIE GMINY JELEŚNIA"
LOKALIZACJA:	DROGA WEWNĘTRZNA - UL. BESKID W MIEJSCOWOŚCI KORBIELÓW, GMINA JELEŚNIA, POW. ŻYWIECKI, WOJ. ŚLĄSKIE
INWESTOR:	GMINA JELEŚNIA UL. PLEBEŃSKA 1, 34-340 JELEŚNIA
RYS. NR	9.2
STADIUM:	MATERIAŁY DO ZGŁOSZENIA
BRANŻA:	DROGOWA
SKALA:	1:1000
NAZWA RYSUNKU:	MAPA EWIDENCJI GRUNTÓW **UL. BESKID W KORBIELOWIE**
DATA:	IV 2022 r.
PROJEKTOWAŁ:	mgr inż. Dariusz Gęga upr. nr SLK/8946/PBD/19 w specj. inżynieryjnej drogowej
PODPIS:	
AUTOR OPRACOWANIA:	mgr inż. Arkadiusz Krzesak upr. nr SLK/2182/PWOK/08 w specj. konstrukcyjno-bud.
PODPIS:	

PRZEKROJE TYPOWE
SKALA 1:50

Przekrój typowy na odcinku
od km 0+000,00 do km 0+032,00

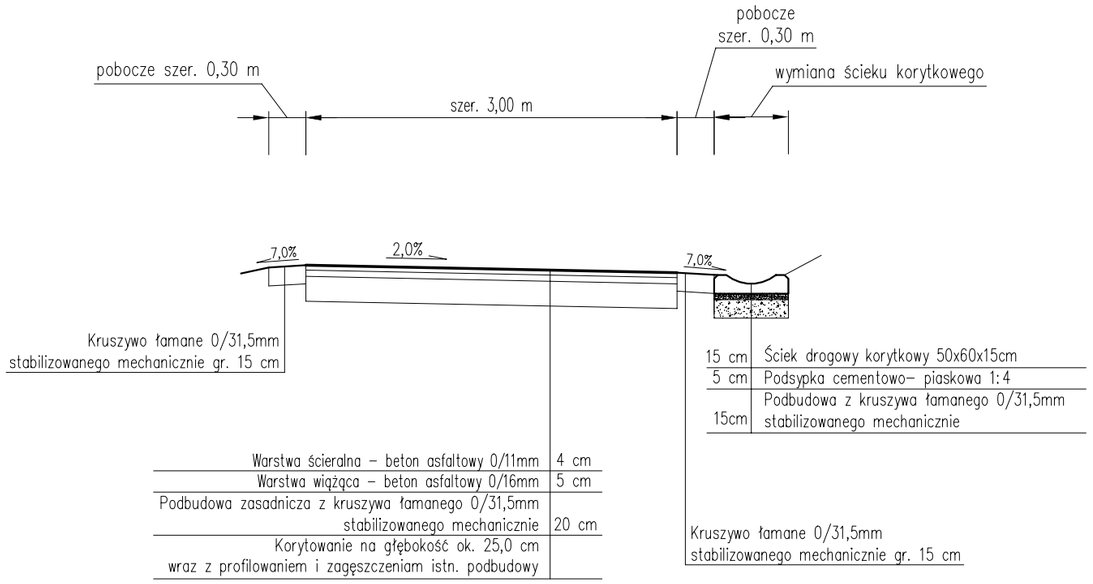

Przekrój typowy na odcinku
od km 0+032,00 do km 0+076,00

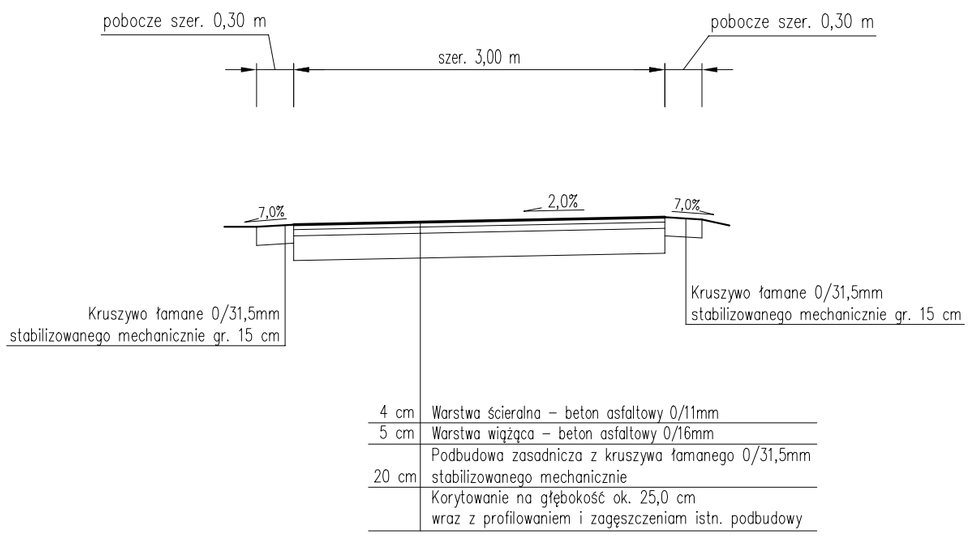

UWAGI:
1. Kierunek i wartość spadku nawierzchni dostosować do stanu istniejącego, zapewniając jednocześnie sprawne odprowadzenie wody.
2. Początek i koniec nawiązać wysokościowo do stanu istniejącego.

pracownia projektowa **KBN PROJEKT**	**NAZWA OBIEKTU BUDOWLANEGO:** PRZEBUDOWA DRÓG WEWNĘTRZNYCH NA TERENIE GMINY JELEŚNIA, W RAMACH ZADANIA "BUDOWA I MODERNIZACJA DRÓG GMINNYCH WRAZ Z INFRASTRUKTURĄ DROGOWĄ, MOSTAMI W CIĄGACH DRÓG NA TERENIE GMINY JELEŚNIA"
LOKALIZACJA:	DROGA WEWNĘTRZNA - UL. BESKID W MIEJSCOWOŚCI KORBIELÓW, GMINA JELEŚNIA, POW. ŻYWIECKI, WOJ. ŚLĄSKIE
INWESTOR:	GMINA JELEŚNIA UL. PLEBEŃSKA 1, 34-340 JELEŚNIA
RYS. NR	**9.3**
STADIUM: MATERIAŁY DO ZGŁOSZENIA	BRANŻA: DROGOWA
SKALA:	1:50
NAZWA RYSUNKU:	PRZEKROJE TYPOWE **UL. BESKID W KORBIELOWIE**
DATA:	IV 2022 r.
PROJEKTOWAŁ:	mgr inż. Dariusz Gęga upr. nr SLK/8946/PBD/19 w specj. inżynieryjnej drogowej
PODPIS:	
AUTOR OPRACOWANIA:	mgr inż. Arkadiusz Krzesak upr. nr SLK/2182/PWOK/08 w specj. konstrukcyjno-bud.
PODPIS:	

PROJEKT ZAGOSPODAROWANIA TERENU
SKALA 1:500

UWAGI:
- początek i koniec nawiązać wysokościowo do stanu istniejącego,
- istniejące włazy studzienek kanalizacyjnych występujące w pasie drogi należy wyregulować i dostosować wysokościowo do nowej niwelety jezdni oraz pochyleń podłużnych i poprzecznych nawierzchni

LEGENDA:

- *przebudowa nawierzchni jezdni wraz z podbudową nawierzchnia bitumiczna*
- *przebudowa nawierzchni jezdni wraz z podbudową nawierzchnia z betonowych płyt ażurowych 100x75x12,5 cm*
- *umocnienie skarpy – betonowe płyty ażurowe 100x75x12,5 cm*

pracownia projektowa KBN PROJEKT	**NAZWA OBIEKTU BUDOWLANEGO:** PRZEBUDOWA DRÓG WEWNĘTRZNYCH NA TERENIE GMINY JELEŚNIA, W RAMACH ZADANIA "BUDOWA I MODERNIZACJA DRÓG GMINNYCH WRAZ Z INFRASTRUKTURĄ DROGOWĄ, MOSTAMI W CIĄGACH DRÓG NA TERENIE GMINY JELEŚNIA"
LOKALIZACJA:	DROGA WEWNĘTRZNA - DROGA 6865 W MIEJSCOWOŚCI KORBIELÓW, GMINA JELEŚNIA, POW. ŻYWIECKI, WOJ. ŚLĄSKIE
INWESTOR:	GMINA JELEŚNIA UL. PLEBEŃSKA 1, 34-340 JELEŚNIA — RYS. NR: 10.1
STADIUM: MATERIAŁY DO ZGŁOSZENIA	BRANŻA: DROGOWA — SKALA: 1:500
NAZWA RYSUNKU: PROJEKT ZAGOSPODAROWANIA TERENU **DROGA 6865 W KORBIELOWIE**	DATA: IV 2022 r.
PROJEKTOWAŁ:	mgr inż. Dariusz Gega upr. nr SLK/8946/PBD/19 w specj. inżynieryjnej drogowej — PODPIS:
AUTOR OPRACOWANIA:	mgr inż. Arkadiusz Krzesak upr. nr SLK/2182/PWOK/08 w specj. konstrukcyjno-bud. — PODPIS:

MAPA EWIDENCJI GRUNTÓW
SKALA 1:1000

N

Początek przebudowy drogi km 0+000,00

Koniec przebudowy drogi km 0+227,00

ukł. wys.: EVRS 2007(t

pracownia projektowa KBN PROJEKT	**NAZWA OBIEKTU BUDOWLANEGO:** PRZEBUDOWA DRÓG WEWNĘTRZNYCH NA TERENIE GMINY JELEŚNIA, W RAMACH ZADANIA "BUDOWA I MODERNIZACJA DRÓG GMINNYCH WRAZ Z INFRASTRUKTURĄ DROGOWĄ, MOSTAMI W CIĄGACH DRÓG NA TERENIE GMINY JELEŚNIA"
LOKALIZACJA:	DROGA WEWNĘTRZNA - DROGA 6865 W MIEJSCOWOŚCI KORBIELÓW, GMINA JELEŚNIA, POW. ŻYWIECKI, WOJ. ŚLĄSKIE
INWESTOR:	GMINA JELEŚNIA UL. PLEBEŃSKA 1, 34-340 JELEŚNIA
RYS. NR	**10.2**
STADIUM: MATERIAŁY DO ZGŁOSZENIA	BRANŻA: DROGOWA
SKALA:	1:1000
NAZWA RYSUNKU: MAPA EWIDENCJI GRUNTÓW **DROGA 6865 W KORBIELOWIE**	DATA: IV 2022 r.
PROJEKTOWAŁ:	mgr inż. Dariusz Gęga upr. nr SLK/8946/PBD/19 w specj. inżynieryjnej drogowej
PODPIS:	
AUTOR OPRACOWANIA:	mgr inż. Arkadiusz Krzesak upr. nr SLK/2182/PWOK/08 w specj. konstrukcyjno-bud.
PODPIS:	

PRZEKROJE TYPOWE
SKALA 1:50

Przekrój typowy na odcinku od km 0+000,00 do km 0+051,00

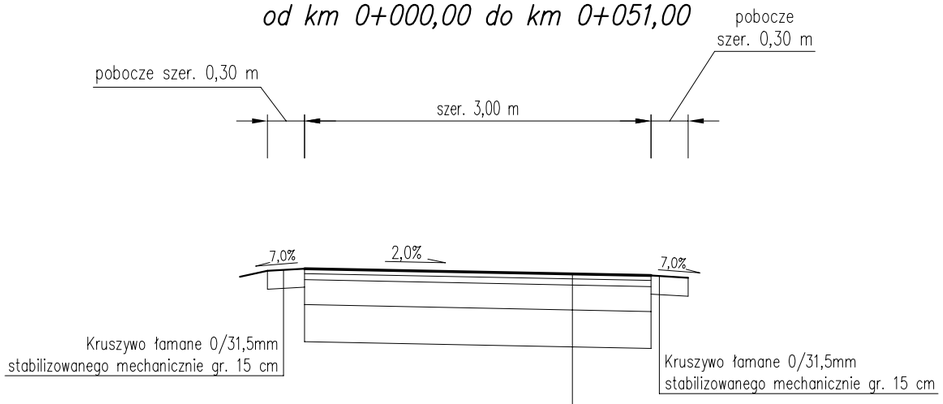

Warstwa ścieralna – beton asfaltowy 0/11mm	4 cm
Warstwa wiążąca – beton asfaltowy 0/16mm	5 cm
Podbudowa zasadnicza z kruszywa łamanego 0/31,5mm stabilizowanego mechanicznie	20 cm
Podbudowa pomocnicza z kruszywa nauralnego 0/63mm stabilizowanego mechanicznie	30 cm
Korytowanie na głębokość ok. 55,0 cm wraz z profilowaniem i zagęszczeniam istn. podbudowy	

Przekrój typowy na odcinku od km 0+051,00 do km 0+155,00

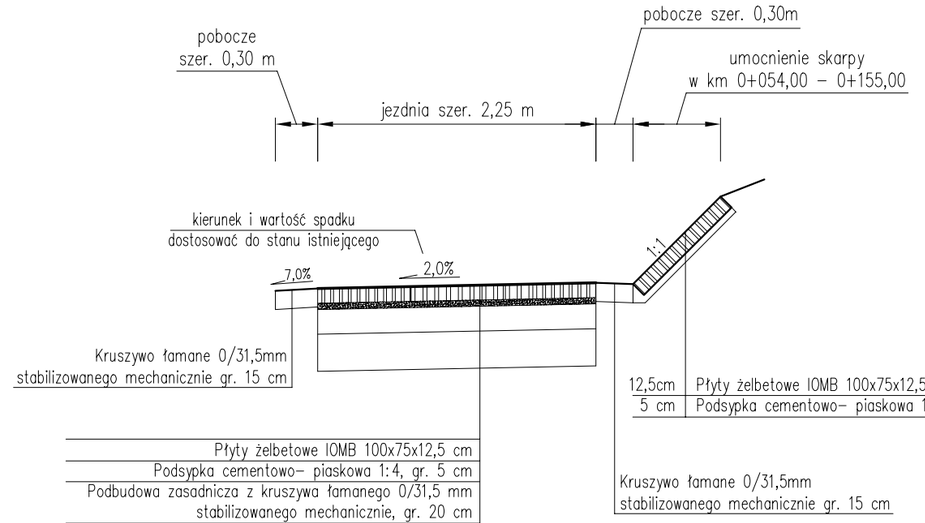

12,5cm	Płyty żelbetowe IOMB 100x75x12,5 cm
5 cm	Podsypka cementowo– piaskowa 1:4

Płyty żelbetowe IOMB 100x75x12,5 cm
Podsypka cementowo– piaskowa 1:4, gr. 5 cm
Podbudowa zasadnicza z kruszywa łamanego 0/31,5 mm stabilizowanego mechanicznie, gr. 20 cm
Podbudowa pomocnicza z kruszywa nauralnego 0/63mm stabilizowanego mechanicznie, gr. 20 cm
Korytowanie na głębokość ok. 55,0 cm wraz z profilowaniem i zagęszczeniam istn. podbudowy

Przekrój typowy na odcinku od km 0+155,00 do km 0+237,00

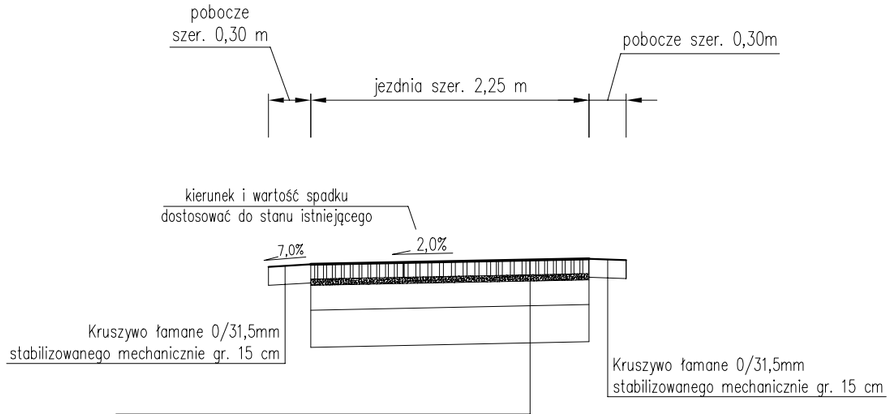

Płyty żelbetowe IOMB 100x75x12,5 cm
Podsypka cementowo– piaskowa 1:4, gr. 5 cm
Podbudowa zasadnicza z kruszywa łamanego 0/31,5 mm stabilizowanego mechanicznie, gr. 20 cm
Podbudowa pomocnicza z kruszywa nauralnego 0/63mm stabilizowanego mechanicznie, gr. 20 cm
Korytowanie na głębokość ok. 55,0 cm wraz z profilowaniem i zagęszczeniam istn. podbudowy

UWAGI:
1. Kierunek i wartość spadku nawierzchni dostosować do stanu istniejącego, zapewniając jednocześnie sprawne odprowadzenie wody.
2. Początek i koniec nawiązać wysokościowo do stanu istniejącego.

pracownia projektowa KBN PROJEKT	**NAZWA OBIEKTU BUDOWLANEGO:** PRZEBUDOWA DRÓG WEWNĘTRZNYCH NA TERENIE GMINY JELEŚNIA, W RAMACH ZADANIA "BUDOWA I MODERNIZACJA DRÓG GMINNYCH WRAZ Z INFRASTRUKTURĄ DROGOWĄ, MOSTAMI W CIĄGACH DRÓG NA TERENIE GMINY JELEŚNIA"
LOKALIZACJA:	DROGA WEWNĘTRZNA - DROGA 6865 W MIEJSCOWOŚCI KORBIELÓW, GMINA JELEŚNIA, POW. ŻYWIECKI, WOJ. ŚLĄSKIE
INWESTOR:	GMINA JELEŚNIA UL. PLEBEŃSKA 1, 34-340 JELEŚNIA — RYS. NR: **10.3**
STADIUM: MATERIAŁY DO ZGŁOSZENIA / BRANŻA: DROGOWA	SKALA: 1:50
NAZWA RYSUNKU: PRZEKROJE TYPOWE **DROGA 6865 W KORBIELOWIE**	DATA: IV 2022 r.
PROJEKTOWAŁ: mgr inż. Dariusz Gęga, upr. nr SLK/8946/PBD/19 w specj. inżynieryjnej drogowej	PODPIS:
AUTOR OPRACOWANIA: mgr inż. Arkadiusz Krzesak, upr. nr SLK/2182/PWOK/08 w specj. konstrukcyjno-bud.	PODPIS: